elite

Catalogue **de produits**

PORTES ET FENÊTRES

MATIÈRES et *Style*

fenetreselite.com

PROFIL elite

Élite est dédiée à la production de portes et fenêtres de qualité supérieure. Depuis plus de 35 ans, nous travaillons avec assiduité à assurer le confort de nos clients, grâce à des produits adaptés à leurs besoins et améliorés constamment par nos efforts de recherche et de développement.

Élite compte sur plusieurs employés chevronnés pour la fabrication de ses produits de haute qualité. Ces employés travaillent dans deux usines aménagées en 7 secteurs de production, correspondant à diverses gammes de produits, ce qui permet de traiter la plupart des commandes en moins de 15 jours ouvrables.

Grâce à un réseau de distribution solide et fiable, notre marché s'étend principalement au Québec, et en Ontario.

Table des matières

TRADITION 5

Battant
- Bois naturel 6
- Recouvrement d'aluminium 7

Auvent
- Bois naturel 8
- Recouvrement d'aluminium 9

Guillotine
- Simple ou double | Bois naturel 10
- Simple ou double | Recouvrement d'aluminium 11

HORIZON 13

Battant
- Modulaire 14
- Structural 15
- Moulure intégrée 5 5/8" 16

Auvent
- Modulaire 17
- Structural 18
- Moulure intégrée 5 5/8" 19

Guillotine
- Simple 20
- Double 21

Coulissante
- Simple 22
- Double 23

HYBRIDE 25

Battant
- Structural 26

Auvent
- Structural 27

Guillotine
- Simple 28
- Double 29

Coulissante
- Simple 30
- Double 31

PORTES PATIO 33

Portes Patio Régulières
- Bois et PVC | PH-S 800 34
- Tout PVC | PH-S 7800 35

Portes Patio Jardin
- Bois et PVC | PH-S 800 36
- Tout PVC | PH-S 7800 37

PORTES 39

Portes d'acier
- Simple et Combinée 40
- Jumelles et Jardin 41

Portes en fibre
- Simple et Combinée 42
- Jumelles et Jardin 43

Table
des matières

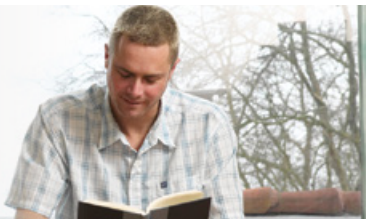

ANNEXES 45

Détails ▪ Fenêtres
- Quincaillerie 46

Détails ▪ Portes
- Poignées, verre, seuils et finition 47

Moulures de finition 48

Éléments architecturaux 50

Performances techniques
- Fenêtres Tradition 51
- Fenêtres Horizon 52
- Fenêtres Hybride 53
- Portes Patio 54
- Portes 55
- Zones climatiques Energy Star 56

Entretien des produits 57

Services clients 58

Garanties 59

TRADITION

Fenêtres de bois

Une gamme de produits de conception classique intégrant les dernières innovations. Leur construction en bois leur confère une allure élégante, et le choix de dimensions et de revêtements extérieurs conviendra à tous vos goûts, pour la rénovation comme pour les constructions neuves.

1 2 3

1 Battant

- Bois naturel
- Recouvrement d'aluminium

2 Auvent

- Bois naturel
- Recouvrement d'aluminium

3 Guillotine

- Simple ou double | Bois naturel
- Simple ou double | Recouvrement d'aluminium

Battant
Bois naturel

Ces fenêtres comptent sur une construction structurale, un seuil monopièce incliné, l'utilisation de coupe-froid et de verre scellé pour garantir leur solidité exceptionnelle, leur résistance aux infiltrations d'air et d'eau et leur rendement énergétique supérieur. Leurs systèmes d'ouverture pratiques assurent une ventilation efficace et un entretien facile.

On peut également les intégrer à de multiples agencements, puisqu'elles se combinent au besoin avec des unités fixes de type architecturales.

OPTIONS

Cadres
- 130 mm x 130 mm (5 1/8" x 5 1/8")
- 130 mm x 159 mm (5 1/8" x 6 1/4")

Bois
- Pin ou sapin Douglas

Verre et intercalaires
- Scellé double
- Scellé triple

Moulures à brique
- Pin ou sapin Douglas

Carrelages
- Amovibles en pin ou en sapin Douglas
- Intégrés

Barrotins
- Faux barrotins
  - 20 mm (3/4")
  - 32 mm (1 1/4")
- Vrais barrotins
  - 32 mm (1 1/4")

SPÉCIFICATIONS TECHNIQUES

Cadre

Cadre 130 mm (5 1/8")
Seuil 159 mm (6 1/4")

Fabrication de type structural

Points de jonction scellés du seuil et des côtés

1 Seuil d'une seule pièce incliné à 6°

2 Moulure à brique en pin ou en sapin Douglas

Bois de première qualité non jointé, séché au four et traité avec un préservatif spécial

Volet

3 Coupe-froid aux parties ouvrantes

Ouverture à 90°

Volet fixe isolé à la mousse adhésive de polyuréthane

Verre

4 Verre scellé double à haut rendement énergétique avec espace d'air de 13 mm (1/2")

Moustiquaire

5 Cadre d'aluminium bronze avec mèche de fibre de verre (blanc, noir, cachmire, bronze huilé et nickel satin en option)

Quincaillerie

Mécanisme *ENCORE* de Truth bronze avec poignée rétractable (blanc, noir, cachmire, bronze huilé et nickel satin en option)

Barrure : Multi-point

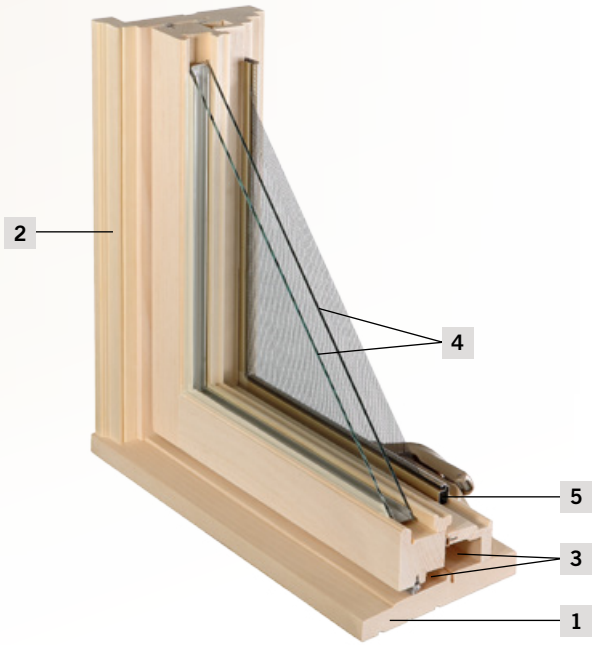

Battant
Recouvrement d'aluminium

Ces fenêtres comptent sur une construction structurale, un seuil monopièce incliné, l'utilisation de coupe-froid et de verre scellé pour garantir leur solidité exceptionnelle, leur résistance aux infiltrations d'air et d'eau et leur rendement énergétique supérieur. Leurs systèmes d'ouverture pratiques assurent une ventilation efficace et un entretien facile.

Grâce au mariage du bois et de l'aluminium, ces fenêtres offrent de multiples possibilités d'agencement, ainsi qu'une gamme de couleurs pour les finitions et le revêtement extérieurs.

OPTIONS

Cadres
- 130 mm x 130 mm (5 1/8" x 5 1/8")
- 130 mm x 159 mm (5 1/8" x 6 1/4")
- 184 mm x 184 mm (7 1/4" x 7 1/4")

Bois
- Pin ou sapin Douglas

Verre et intercalaires
- Scellé double
- Scellé triple

Moulures à brique
- Aluminium extrudé
- Numéros 9933, 9923, V-17227 ou S-2544 (sélection couleurs)

Carrelages
- Amovibles en pin ou en sapin Douglas à demi recouverts de PVC
- Intégrés

Barrotins
- Faux barrotins
  - 20 mm (3/4")
  - 32 mm (1 1/4")

Sélection couleurs

SPÉCIFICATIONS TECHNIQUES

Cadre

Cadre 130 mm (5 1/8")
Seuil 159 mm (6 1/4")

Fabrication de type structural

Points de jonction scellés du seuil et des côtés

1 Seuil d'une seule pièce incliné à 6°

Bois de première qualité non jointé, séché au four et traité avec un préservatif spécial

2 Moulure à brique en aluminium extrudé

3 Revêtement extérieur en aluminium extrudé

Volet

4 Coupe-froid aux parties ouvrantes

Ouverture à 90°

Volet fixe isolé à la mousse adhésive de polyuréthane

Verre

5 Verre scellé double à haut rendement énergétique avec espace d'air de 13 mm (1/2")

Moustiquaire

6 Cadre d'aluminium bronze avec mèche de fibre de verre (blanc, noir, cachmire, bronze huilé et nickel satin en option)

Quincaillerie

Mécanisme *ENCORE* de Truth bronze avec poignée rétractable (blanc, noir, cachmire, bronze huilé et nickel satin en option)

Barrure : Multi-point

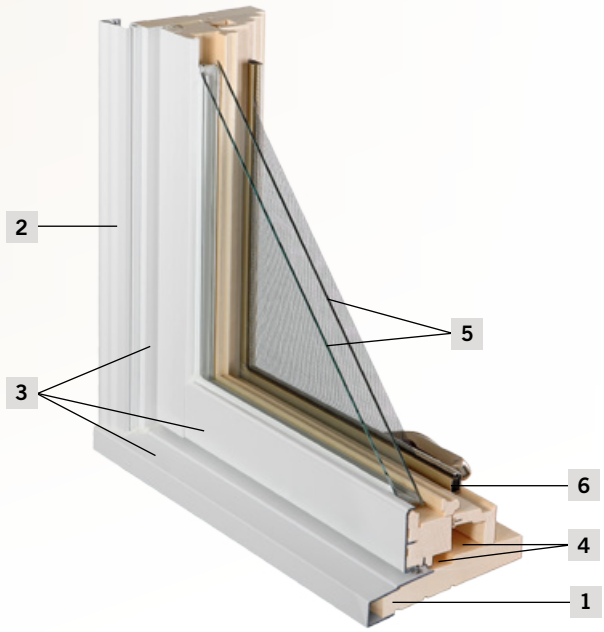

Auvent
Bois naturel

Ces fenêtres comptent sur une construction structurale, un seuil monopièce incliné, l'utilisation de coupe-froid et de verre scellé pour garantir leur solidité exceptionnelle, leur résistance aux infiltrations d'air et d'eau et leur rendement énergétique supérieur. Les fenêtres à auvents s'ouvrent du bas vers l'extérieur, grâce à un système de levier réglable. Ce mode d'ouverture permet une très bonne ventilation dans toute la maison, même les jours de pluie.

On peut également les intégrer à de multiples agencements, puisqu'elles se combinent au besoin avec des unités fixes de type architecturales.

OPTIONS

Cadres
- 130 mm x 130 mm (5 1/8" x 5 1/8")
- 130 mm x 159 mm (5 1/8" x 6 1/4")

Bois
- Pin ou sapin Douglas

Verre et intercalaires
- Scellé double
- Scellé triple

Moulures à brique
- Pin ou sapin Douglas

Carrelages
- Amovibles en pin ou en sapin Douglas
- Intégrés

Barrotins
- Faux barrotins
  - 20 mm (3/4")
  - 32 mm (1 1/4")
- Vrais barrotins
  - 32 mm (1 1/4")

SPÉCIFICATIONS TECHNIQUES

Cadre

Cadre 130 mm (5 1/8")
Seuil 159 mm (6 1/4")

Fabrication de type structural

Points de jonction scellés du seuil et des côtés

1 Seuil d'une seule pièce incliné à 6°

2 Moulure à brique en pin ou en sapin Douglas

Bois de première qualité non jointé, séché au four et traité avec un préservatif spécial

Volet

3 Coupe-froid aux parties ouvrantes

Ouverture à 90°

Volet fixe isolé à la mousse adhésive de polyuréthane

Verre

4 Verre scellé double à haut rendement énergétique avec espace d'air de 13 mm (1/2")

Moustiquaire

5 Cadre d'aluminium bronze avec mèche de fibre de verre (blanc, noir, cachmire, bronze huilé et nickel satin en option)

Quincaillerie

Mécanisme *ENCORE* de Truth bronze avec poignée rétractable (blanc, noir, cachmire, bronze huilé et nickel satin en option)

Barrure : Multi-point

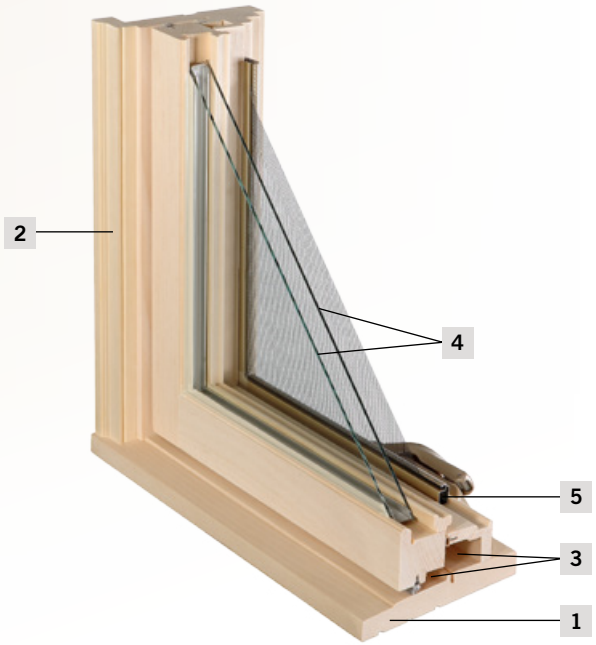

Auvent
Recouvrement d'aluminium

Ces fenêtres comptent sur une construction structurale, un seuil monopièce incliné, l'utilisation de coupe-froid et de verre scellé pour garantir leur solidité exceptionnelle, leur résistance aux infiltrations d'air et d'eau et leur rendement énergétique supérieur. Les fenêtres à auvents s'ouvrent du bas vers l'extérieur, grâce à un système de levier réglable. Ce mode d'ouverture permet une très bonne ventilation dans toute la maison, même les jours de pluie.

Grâce au mariage du bois et de l'aluminium, ces fenêtres offrent de multiples possibilités d'agencement, ainsi qu'une gamme de couleurs pour les finitions et le revêtement extérieurs.

OPTIONS

Cadres
- 130 mm x 130 mm (5 1/8" x 5 1/8")
- 130 mm x 159 mm (5 1/8" x 6 1/4")
- 184 mm x 184 mm (7 1/4" x 7 1/4")

Bois
- Pin ou sapin Douglas

Verre et intercalaires
- Scellé double
- Scellé triple

Moulures à brique
- Aluminium extrudé
- Numéros 9933, 9923, V-17227 ou S-2544 (sélection couleurs)

Carrelages
- Amovibles en pin ou en sapin Douglas à demi recouverts de PVC
- Intégrés

Barrotins
- Faux barrotins
  - 20 mm (3/4")
  - 32 mm (1 1/4")

Sélection couleurs

SPÉCIFICATIONS TECHNIQUES

Cadre

Cadre 130 mm (5 1/8")
Seuil 159 mm (6 1/4")

Fabrication de type structural

Points de jonction scellés du seuil et des côtés

1 Seuil d'une seule pièce incliné à 6°

Bois de première qualité non jointé, séché au four et traité avec un préservatif spécial

2 Moulure à brique en aluminium extrudé

3 Revêtement extérieur en aluminium extrudé

Volet

4 Coupe-froid aux parties ouvrantes

Ouverture à 90°

Volet fixe isolé à la mousse adhésive de polyuréthane

Verre

5 Verre scellé double à haut rendement énergétique avec espace d'air de 13 mm (1/2")

Moustiquaire

6 Cadre d'aluminium bronze avec mèche de fibre de verre (blanc, noir, cachmire, bronze huilé et nickel satin en option)

Quincaillerie

Mécanisme *ENCORE* de Truth bronze avec poignée rétractable (blanc, noir, cachmire, bronze huilé et nickel satin en option)

Barrure : Multi-point

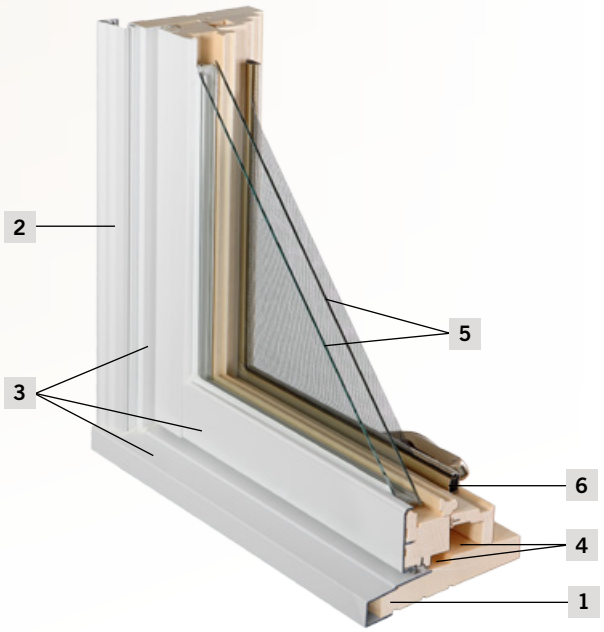

Guillotine simple ou double
Bois naturel

Guillotine double : volet du haut également mobile

Construites entièrement en bois, ces fenêtres allient technologie moderne et chaleur des matériaux traditionnels pour offrir à votre demeure confort et charme d'antan.

Les fenêtres à guillotine simple sont composées d'une partie fixe et d'un volet mobile au bas pouvant être glissé verticalement dans le cadre. Les fenêtres à guillotine double sont composées de deux volets mobiles pouvant être glissés à volonté dans le cadre de haut en bas. Dans les deux cas, les volets mobiles peuvent aussi basculer vers l'intérieur pour faciliter l'entretien.

OPTIONS

Cadre
- 130 mm x 130 mm (5 1/8" x 5 1/8")

Bois
- Pin

Moulures à brique
- Pin sur les 4 côtés

Carrelages
- Intégrés

Barrotins
- Faux barrotins
  - 20 mm (3/4")
  - 32 mm (1 1/4")

SPÉCIFICATIONS TECHNIQUES

Cadre

Cadre 130 mm (5 1/8")
Seuil 130 mm (5 1/8")

Fabrication de type modulaire

Points de jonction scellés du seuil et des côtés

1 Seuil d'une seule pièce incliné à 10°

Bois de première qualité non jointé, séché au four et traité avec un préservatif spécial

2 Moulure à brique en pin

Volet(s)

3 Coupe-froid compression et flexible procurant une étanchéité supérieure

Verre

4 Verre scellé double à haut rendement énergétique avec espace d'air de 16 mm (5/8") (thermos triple non disponible)

Moustiquaire

5 Cadre d'aluminium bronze avec mèche de fibre de verre

Mécanisme

Balances à cordes

Quincaillerie

6 Loquets sécuritaires à double action de couleur bronze

Poignées de couleur bronze

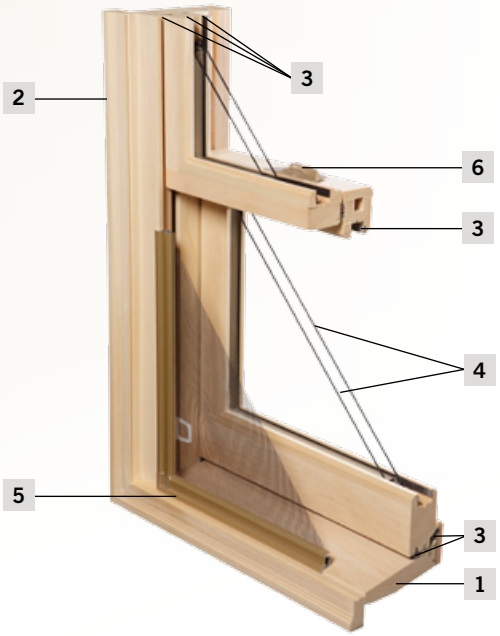

Guillotine simple ou double
Recouvrement d'aluminium

Guillotine double : volet du haut également mobile

Ces fenêtres très élégantes et décoratives répondront à merveille à l'expression de vos talents de décorateur et feront en sorte que votre demeure reflète ainsi vos goûts. Grâce au mariage du bois et de l'aluminium, elles offrent de multiples possibilités d'agencement, ainsi qu'une gamme de couleurs pour les finitions et le revêtement extérieurs.

Les fenêtres à guillotine simple sont composées d'une partie fixe et d'un volet mobile au bas pouvant être glissé verticalement dans le cadre. Les fenêtres à guillotine double sont composées de deux volets mobiles pouvant être glissés à volonté dans le cadre de haut en bas. Dans les deux cas, les volets mobiles peuvent aussi basculer vers l'intérieur pour faciliter l'entretien.

OPTIONS

Cadre
- 159 mm x 159 mm (6 1/4" x 6 1/4")

Bois
- Pin

Moulures à brique
- Aluminium extrudé sur les 4 côtés
- Numéros 9933, 9923, V-17227 ou S-2544 (sélection couleurs)

Carrelages
- Intégrés

Barrotins
- Faux barrotins
  - 20 mm (3/4")
  - 32 mm (1 1/4")

Sélection couleurs

SPÉCIFICATIONS TECHNIQUES

Cadre

Cadre 159 mm (6 1/4")
Seuil 159 mm (6 1/4")

Fabrication de type modulaire

Points de jonction scellés du seuil et des côtés

1 Seuil d'une seule pièce incliné à 10°

Bois de première qualité non jointé, séché au four et traité avec un préservatif spécial

2 Moulure à brique en aluminium extrudé

3 Revêtement extérieur en aluminium extrudé

Volet(s)

4 Coupe-froid compression et flexible procurant une étanchéité supérieure

Verre

5 Verre scellé double à haut rendement énergétique avec espace d'air de 16 mm (5/8") (thermos triple non disponible)

Moustiquaire

6 Cadre d'aluminium bronze avec mèche de fibre de verre

Mécanisme

Balances à cordes

Quincaillerie

7 Loquets sécuritaires à double action de couleur bronze

Poignées de couleur bronze

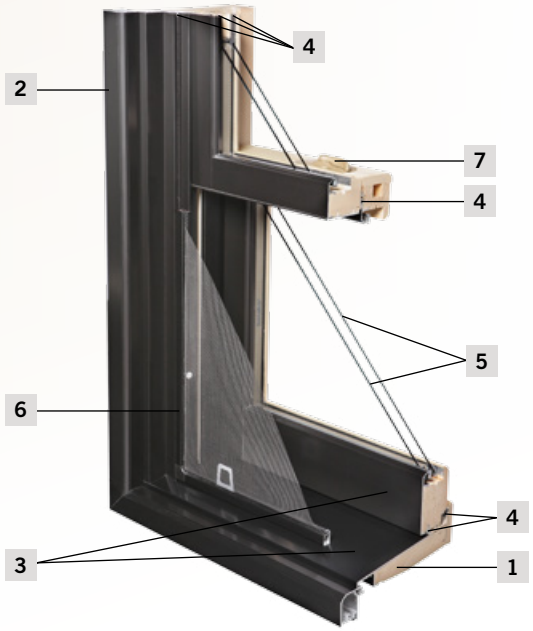

HORIZON

Fenêtres de PVC

Une gamme de produits modernes, pratiques et hautement résistants, disponibles dans une variété de formats répondant toujours à vos besoins. Leur structure en PVC réduit l'entretien au minimum et assure une étanchéité et une performance supérieures. De plus, des caractéristiques pratiques en rendent l'entretien facile et en rehaussent la sécurité.

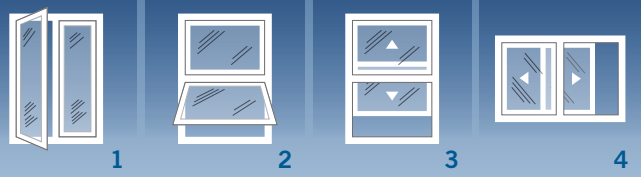

1 Battant

- Modulaire
- Structural
- Moulure intégrée 5 5/8"

2 Auvent

- Modulaire
- Structural
- Moulure intégrée 5 5/8"

3 Guillotine

- Simple
- Double

4 Coulissante

- Simple
- Double

Battant
Modulaire

Ces fenêtres de qualité supérieure, au style résolument contemporain, répondent aux plus grandes exigences, que ce soit en terme de solidité, de performance énergétique, et contre les infiltrations d'air et d'eau. Leur résistance au soleil leur permettent de conserver leur apparence saison après saison. En plus d'offrir une excellente aération, elles offrent un système de verrouillage sécuritaire et permettent un entretien facile de l'intérieur.

Les fenêtres à battants s'intègrent facilement à de multiples agencements, en se combinant au besoin avec des unités fixes de types architecturales.

OPTIONS

Cadre
- 114 mm (4 1/2") sans excédent

Verre et intercalaires
- Scellé double
- Scellé triple

Moulures
- Moulures d'installation (extérieur)
- Moulures de finition (intérieur)

Carrelages
- Intégrés

Barrotins
- Faux barrotins
  - 25 mm (1")
  - 50 mm (2")
- Vrais barrotins
  - 48 mm (1 7/8")

Peut être peint la couleur de votre choix

SPÉCIFICATIONS TECHNIQUES

Cadre

Cadre 114 mm (4 1/2")

Fabrication de type modulaire

1 Fenêtre tout PVC avec coins à 45° soudés par procédé à chaud

2 Profilés à chambres d'air multiples pour une isolation thermique optimale

3 Trois coupe-froid positionnés sur le volet pour une étanchéité à l'air et à l'eau maximale

4 « J » 1/2" et « J » 3/4" intégrés à même le cadre

5 Système intégré de rejet d'eau

6 Joint d'étanchéité coextrudé

Volet

30 degrés (#9601)

Ouverture à 90°

Verre

7 Verre scellé double à haut rendement énergétique avec espace d'air de 16 mm (5/8")

Moustiquaire

8 Cadre d'aluminium blanc avec mèche de fibre de verre

Quincaillerie

Mécanisme LTS en acier inoxydable avec poignée rétractable

Barrure : Multi-point

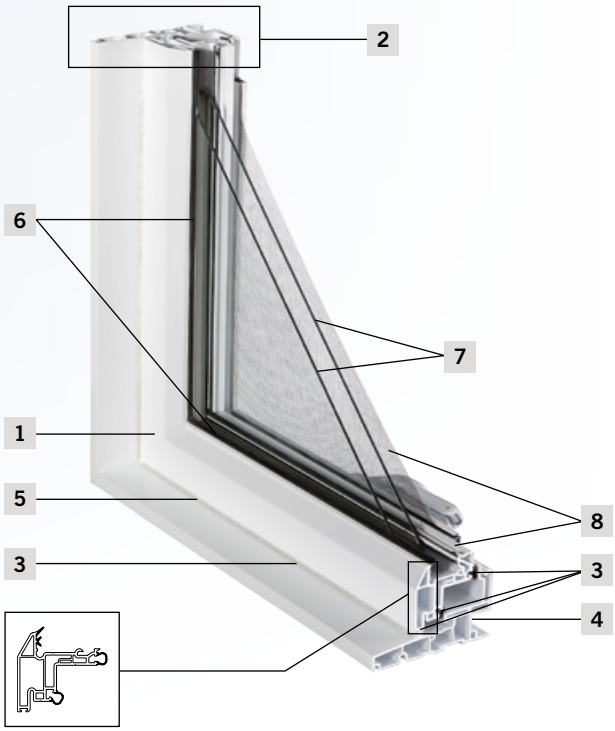

30 degrés
#9601

Battant
Structural

Ces fenêtres de qualité supérieure, au style résolument contemporain, répondent aux plus grandes exigences, que ce soit en terme de solidité, de performance énergétique, et contre les infiltrations d'air et d'eau. Leur résistance au soleil leur permettent de conserver leur apparence saison après saison. En plus d'offrir une excellente aération, elles offrent un système de verrouillage sécuritaire et permettent un entretien facile de l'intérieur.

Les fenêtres à battants s'intègrent facilement à de multiples agencements, en se combinant au besoin avec des unités fixes de types architecturales.

OPTIONS

Cadres
- 114 mm (4 1/2") sans excédent
- 143 mm (5 5/8") sans excédent

Volets
- 30 degrés (#9601)
- Régulier (#9601XK)
- Contemporain (#9601XI)

Verre et intercalaires
- Scellé double
- Scellé triple

Moulures
- Moulures d'installation (extérieur)
- Moulures de finition (intérieur)

Carrelages
- Intégrés

Barrotins
- Faux barrotins
  - 25 mm (1")
  - 50 mm (2")
- Vrais barrotins
  - 48 mm (1 7/8")

Peut être peint la couleur de votre choix

SPÉCIFICATIONS TECHNIQUES

Cadre

Cadre 114 mm (4 1/2")

Fabrication de type structural

1 Fenêtre tout PVC avec coins à 45° soudés par procédé à chaud

2 Profilés à chambres d'air multiples pour une isolation thermique optimale

3 Trois coupe-froid positionnés sur le volet pour une étanchéité à l'air et à l'eau maximale

4 « J » 1/2" et « J » 3/4" intégrés à même le cadre

5 Système intégré de rejet d'eau

6 Joint d'étanchéité coextrudé

Volet

30 degrés (#9601)

Ouverture à 90°

Verre

7 Verre scellé double à haut rendement énergétique avec espace d'air de 16 mm (5/8")

Moustiquaire

8 Cadre d'aluminium blanc avec mèche de fibre de verre

Quincaillerie

Mécanisme LTS en acier inoxydable avec poignée rétractable

Barrure : Multi-point

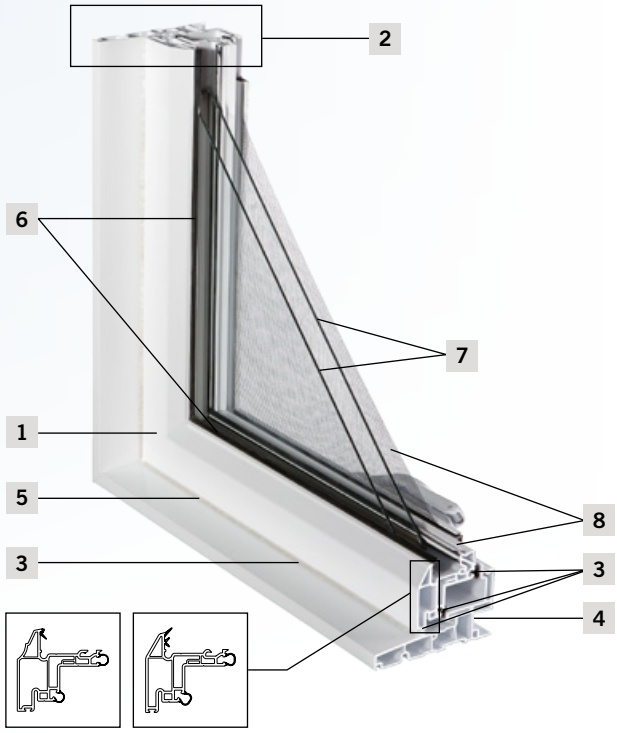

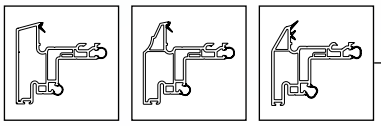

Contemporain #9601XI | Régulier #9601XK | 30 degrés #9601

Battant
Moulure intégrée 5 5/8"

Ces fenêtres de qualité supérieure, au style résolument contemporain, répondent aux plus grandes exigences, que ce soit en terme de solidité, de performance énergétique ou contre les infiltrations d'air et d'eau. Leur résistance au soleil leur permettent de conserver leur apparence saison après saison.

En plus d'offrir une excellente aération, les fenêtres à battants offrent un système de verrouillage sécuritaire et permettent un entretien facile de l'intérieur.

OPTIONS

Cadre
- 143 mm (5 5/8")

Volets
- 30 degrés (#9601)
- Régulier (#9601XK)
- Contemporain (#9601XI)

Verre et intercalaires
- Scellé double
- Scellé triple

Moulures
- Ouvertures pour revêtement (extérieur)
- Moulures de finition (intérieur)

Carrelages
- Intégrés

Barrotins
- Faux barrotins
  - 50 mm (2")
- Vrais barrotins
  - 48 mm (1 7/8")

Peut être peint la couleur de votre choix

SPÉCIFICATIONS TECHNIQUES

Cadre

Cadre 143 mm (5 5/8")
moulure intégrée

Fabrication de type structural

1 Moulure à brique intégrée

2 Lame de clouage

3 Fenêtre tout PVC avec coins à 45° soudés par procédé à chaud

4 Profilés à chambres d'air multiples pour une isolation thermique optimale

5 Trois coupe-froid positionnés sur le volet pour une étanchéité à l'air et à l'eau maximale

6 « J » 1/2" et « J » 3/4" intégrés à même le cadre

7 Système intégré de rejet d'eau

8 Joint d'étanchéité coextrudé

Volet

30 degrés (#9601)

Ouverture à 90°

Verre

9 Verre scellé double à haut rendement énergétique avec espace d'air de 16 mm (5/8")

Moustiquaire

10 Cadre d'aluminium blanc avec mèche de fibre de verre

Quincaillerie

Mécanisme LTS en acier inoxydable avec poignée rétractable

Barrure : Multi-point

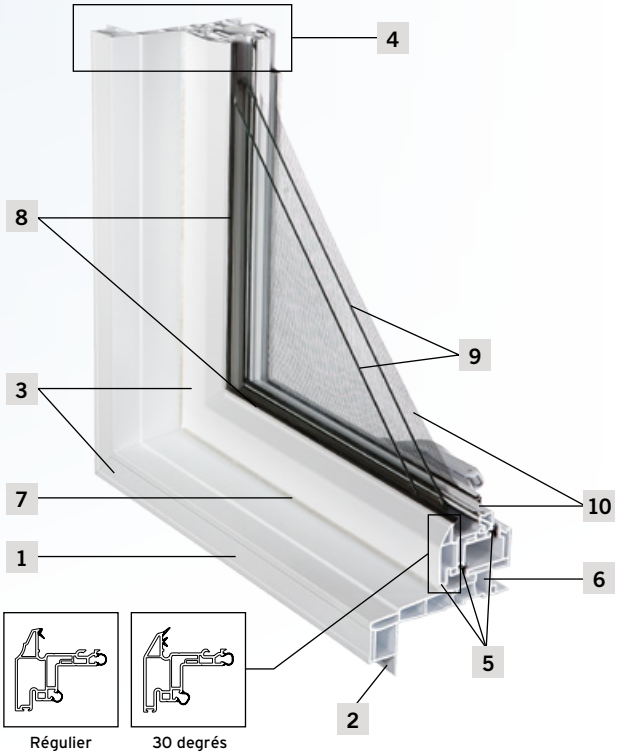

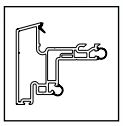

Contemporain
#9601XI

Régulier
#9601XK

30 degrés
#9601

Auvent
Modulaire

Ces fenêtres de qualité supérieure, au style résolument contemporain, répondent aux plus grandes exigences, que ce soit en terme de solidité, de performance énergétique, et contre les infiltrations d'air et d'eau. Leur résistance au soleil leur permettent de conserver leur apparence saison après saison. Les fenêtres à auvents s'ouvrent du bas vers l'extérieur, grâce à un système de levier réglable. Ce mode d'ouverture permet une très bonne ventilation dans toute la maison, même les jours de pluie.

Les fenêtres à auvents s'intègrent facilement à de multiples agencements, en se combinant au besoin avec des unités fixes de types architecturales.

OPTIONS

Cadre
- 114 mm (4 1/2") sans excédent

Verre et intercalaires
- Scellé double
- Scellé triple

Moulures
- Moulures d'installation (extérieur)
- Moulures de finition (intérieur)

Carrelages
- Intégrés

Barrotins
- Faux barrotins
  - 25 mm (1")
  - 50 mm (2")
- Vrais barrotins
  - 48 mm (1 7/8")

Peut être peint la couleur de votre choix

SPÉCIFICATIONS TECHNIQUES

Cadre

Cadre 114 mm (4 1/2")

Fabrication de type modulaire

1 Fenêtre tout PVC avec coins à 45° soudés par procédé à chaud

2 Profilés à chambres d'air multiples pour une isolation thermique optimale

3 Trois coupe-froid positionnés sur le volet pour une étanchéité à l'air et à l'eau maximale

4 « J » 1/2" et « J » 3/4" intégrés à même le cadre

5 Système intégré de rejet d'eau

6 Joint d'étanchéité coextrudé

Volet

30 degrés (#9601)

Ouverture à 90°

Verre

7 Verre scellé double à haut rendement énergétique avec espace d'air de 16 mm (5/8")

Moustiquaire

8 Cadre d'aluminium blanc avec mèche de fibre de verre

Quincaillerie

Mécanisme LTS en acier inoxydable avec poignée rétractable

Barrure : Multi-point

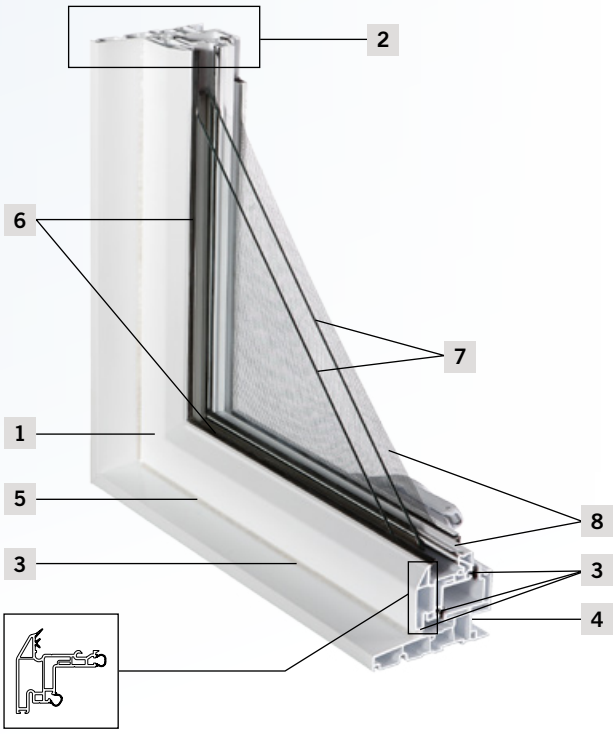

30 degrés
#9601

Auvent
Structural

Ces fenêtres de qualité supérieure, au style résolument contemporain, répondent aux plus grandes exigences, que ce soit en terme de solidité, de performance énergétique, et contre les infiltrations d'air et d'eau. Leur résistance au soleil leur permettent de conserver leur apparence saison après saison. Les fenêtres à auvents s'ouvrent du bas vers l'extérieur, grâce à un système de levier réglable. Ce mode d'ouverture permet une très bonne ventilation dans toute la maison, même les jours de pluie.

Les fenêtres à auvents s'intègrent facilement à de multiples agencements, en se combinant au besoin avec des unités fixes de types architecturales.

OPTIONS

Cadres
- 114 mm (4 1/2") sans excédent
- 143 mm (5 5/8") sans excédent

Volets
- 30 degrés (#9601)
- Régulier (#9601XK)
- Contemporain (#9601XI)

Verre et intercalaires
- Scellé double
- Scellé triple

Moulures
- Moulures d'installation (extérieur)
- Moulures de finition (intérieur)

Carrelages
- Intégrés

Barrotins
- Faux barrotins
  - 25 mm (1")
  - 50 mm (2")
- Vrais barrotins
  - 48 mm (1 7/8")

Peut être peint la couleur de votre choix

SPÉCIFICATIONS TECHNIQUES

Cadre

Cadre 114 mm (4 1/2")

Fabrication de type structural

1 Fenêtre tout PVC avec coins à 45° soudés par procédé à chaud

2 Profilés à chambres d'air multiples pour une isolation thermique optimale

3 Trois coupe-froid positionnés sur le volet pour une étanchéité à l'air et à l'eau maximale

4 « J » 1/2" et « J » 3/4" intégrés à même le cadre

5 Système intégré de rejet d'eau

6 Joint d'étanchéité coextrudé

Volet

30 degrés (#9601)

Ouverture à 90°

Verre

7 Verre scellé double à haut rendement énergétique avec espace d'air de 16 mm (5/8")

Moustiquaire

8 Cadre d'aluminium blanc avec mèche de fibre de verre

Quincaillerie

Mécanisme LTS en acier inoxydable avec poignée rétractable

Barrure : Multi-point

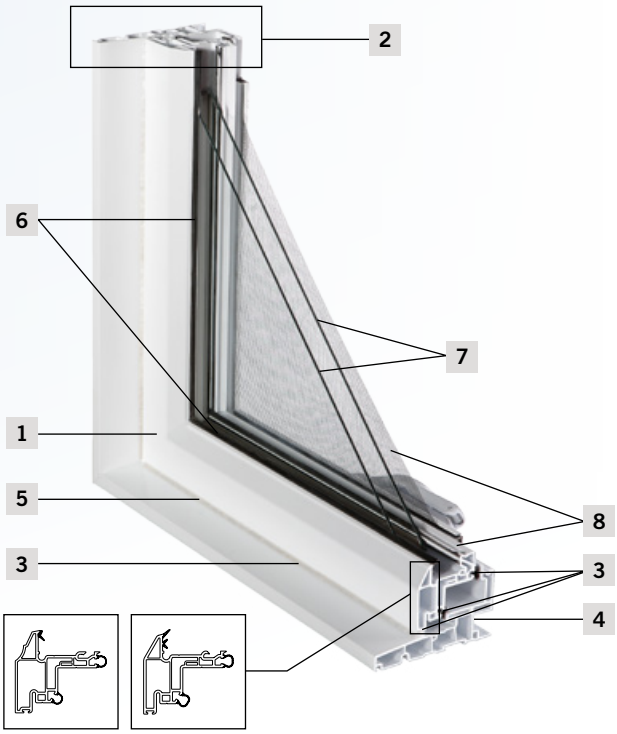

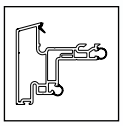

Contemporain #9601XI

Régulier #9601XK

30 degrés #9601

Auvent
Moulure intégrée 5 5/8"

Ces fenêtres de qualité supérieure, au style résolument contemporain, répondent aux plus grandes exigences, que ce soit en terme de solidité, de performance énergétique, et contre les infiltrations d'air et d'eau. Leur résistance au soleil leur permettent de conserver leur apparence saison après saison.

Les fenêtres à auvents s'ouvrent du bas vers l'extérieur, grâce à un système de levier réglable. De plus, elles s'intègrent facilement à de multiples agencements, en se combinant au besoin avec des unités fixes de types architecturales.

OPTIONS

Cadre
- 143 mm (5 5/8")

Volets
- 30 degrés (#9601)
- Régulier (#9601XK)
- Contemporain (#9601XI)

Verre et intercalaires
- Scellé double
- Scellé triple

Moulures
- Ouvertures pour revêtement (extérieur)
- Moulures de finition (intérieur)

Carrelages
- Intégrés

Barrotins
- Faux barrotins
  - 25 mm (1")
  - 50 mm (2")
- Vrais barrotins
  - 48 mm (1 7/8")

Peut être peint la couleur de votre choix

SPÉCIFICATIONS TECHNIQUES

Cadre

Cadre 143 mm (5 5/8")
moulure intégrée

Fabrication de type structural

1 Moulure à brique intégrée

2 Lame de clouage

3 Fenêtre tout PVC avec coins à 45° soudés par procédé à chaud

4 Profilés à chambres d'air multiples pour une isolation thermique optimale

5 Trois coupe-froid positionnés sur le volet pour une étanchéité à l'air et à l'eau maximale

6 « J » 1/2" et « J » 3/4" intégrés à même le cadre

7 Système intégré de rejet d'eau

8 Joint d'étanchéité coextrudé

Volet

30 degrés (#9601)

Ouverture à 90°

Verre

9 Verre scellé double à haut rendement énergétique avec espace d'air de 16 mm (5/8")

Moustiquaire

10 Cadre d'aluminium blanc avec mèche de fibre de verre

Quincaillerie

Mécanisme LTS en acier inoxydable avec poignée rétractable

Barrure : Multi-point

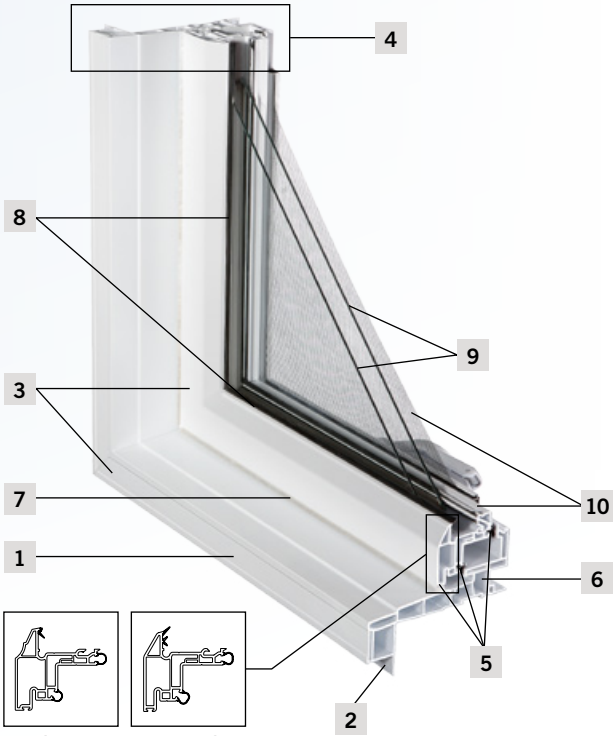

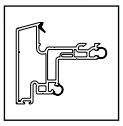

Contemporain
#9601XI

Régulier
#9601XK

30 degrés
#9601

Guillotine
Simple

Construites entièrement en PVC, ces fenêtres constituent un choix pratique et économique combinant l'esthétique et le charme traditionnel à une performance bien contemporaine.

Les fenêtres à guillotine simple sont composées d'une partie fixe et d'un volet mobile au bas pouvant être glissé verticalement dans le cadre. De plus, ce volet peut aussi basculer vers l'intérieur pour faciliter l'entretien.

OPTIONS

Cadres
- 143 mm (5 5/8") sans excédent
- 114 mm (4 1/2") sans excédent*

Volets
- Régulier (#9820K)
- Contemporain (#9820I)

Moulures
- Moulures d'installation (extérieur)
- Moulures de finition (intérieur)

Carrelages
- Intégrés

Peut être peint la couleur de votre choix

* Disponible avec volet contemporain seulement

SPÉCIFICATIONS TECHNIQUES

Cadre

Cadre 143 mm (5 5/8")

Fabrication de type modulaire

1 Fenêtre tout PVC avec coins à 45° soudés par procédé à chaud

2 Profilés à chambres d'air multiples pour une isolation thermique optimale

3 Coupe-froid positionnés sur le volet pour une étanchéité à l'air et à l'eau maximale

4 « J » 1/2" et « J » 3/4" intégrés à même le cadre

5 Système intégré de rejet d'eau

6 Système de rencontre central qui améliore les performances contre les infiltrations d'air

Volet

Contemporain (#9820I)

Ouverture à bascule du volet vers l'intérieur pour faciliter le nettoyage

Verre

7 Verre scellé double à haut rendement énergétique avec espace d'air de 16 mm (5/8") (thermos triple non disponible)

Moustiquaire

8 Cadre d'aluminium blanc avec mèche de fibre de verre

Mécanisme

Balances à cordes

Quincaillerie

9 Loquets sécuritaires

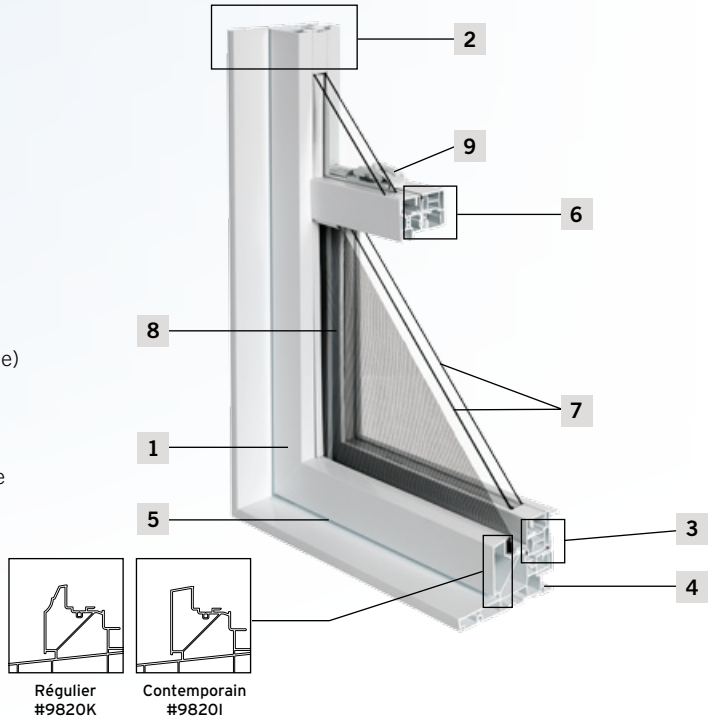

Guillotine
Double

Construites entièrement en PVC, ces fenêtres constituent un choix pratique et économique combinant l'esthétique et le charme traditionnel à une performance bien contemporaine.

Les fenêtres à guillotine double sont composées de deux volets mobiles pouvant être glissés à volonté dans le cadre de haut en bas. De plus, ces deux volets peuvent aussi basculer vers l'intérieur pour faciliter l'entretien.

OPTIONS

Cadre
- 143 mm (5 5/8") sans excédent

Volets
- Régulier (#9840K)
- Contemporain (#9840I)

Moulures
- Moulures d'installation (extérieur)
- Moulures de finition (intérieur)

Carrelages
- Intégrés

Peut être peint la couleur de votre choix

SPÉCIFICATIONS TECHNIQUES

Cadre

Cadre 143 mm (5 5/8")

Fabrication de type modulaire

1 Fenêtre tout PVC avec coins à 45° soudés par procédé à chaud

2 Profilés à chambres d'air multiples pour une isolation thermique optimale

3 Coupe-froid positionnés sur le volet pour une étanchéité à l'air et à l'eau maximale

4 « J » 1/2" et « J » 3/4" intégrés à même le cadre

5 Système intégré de rejet d'eau

6 Système de rencontre central qui améliore les performances contre les infiltrations d'air

Volets

Contemporain (#9840I)

Ouverture à bascule des volets vers l'intérieur pour faciliter le nettoyage

Verre

7 Verre scellé double à haut rendement énergétique avec espace d'air de 16 mm (5/8") (thermos triple non disponible)

Moustiquaire

8 Cadre d'aluminium blanc avec mèche de fibre de verre

Mécanisme

Balances à cordes

Quincaillerie

9 Loquets sécuritaires

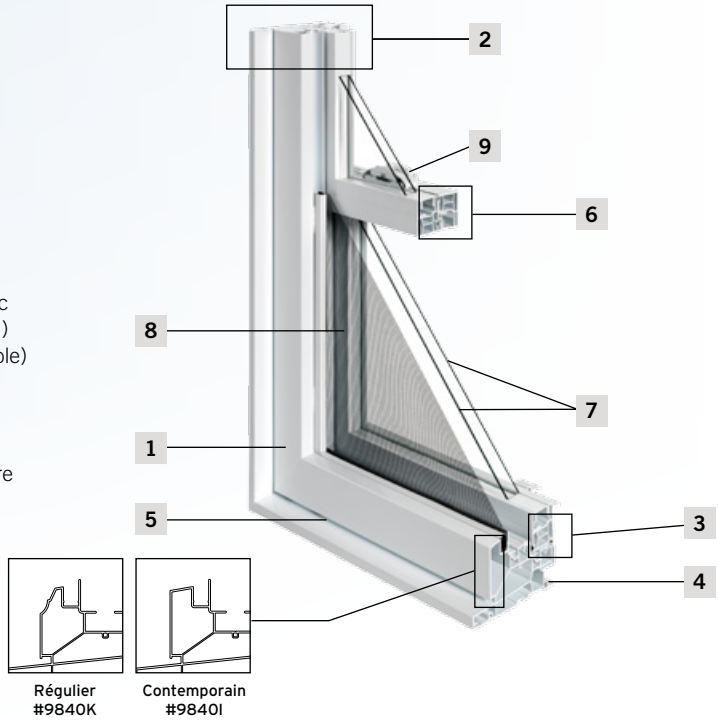

Coulissant
Simple

Construites entièrement en PVC, ces fenêtres constituent un choix pratique et économique combinant l'esthétique et le charme traditionnel à une performance bien contemporaine.

Les fenêtres à coulissant simple sont composées d'une partie fixe et d'un volet mobile pouvant être glissé horizontalement dans le cadre.

OPTIONS

Cadres
- 143 mm (5 5/8") sans excédent
- 114 mm (4 1/2") sans excédent*

Volets
- Régulier (#9820K)
- Contemporain (#9820I)

Moulures
- Moulures d'installation (extérieur)
- Moulures de finition (intérieur)

Carrelages
- Intégrés

Peut être peint la couleur de votre choix

* Disponible avec volet contemporain seulement

SPÉCIFICATIONS TECHNIQUES

Cadre

Cadre 143 mm (5 5/8")

Fabrication de type modulaire

1 Fenêtre tout PVC avec coins à 45° soudés par procédé à chaud

2 Profilés à chambres d'air multiples pour une isolation thermique optimale

3 Coupe-froid positionnés sur le volet pour une étanchéité à l'air et à l'eau maximale

4 « J » 1/2" et « J » 3/4" intégrés à même le cadre

5 Système intégré de rejet d'eau

6 Système de rencontre central qui améliore les performances contre les infiltrations d'air

Volet

Contemporain (#9820I)

Volet amovible pour faciliter le nettoyage

Verre

7 Verre scellé double à haut rendement énergétique avec espace d'air de 16 mm (5/8") (thermos triple non disponible)

Moustiquaire

8 Cadre d'aluminium blanc avec mèche de fibre de verre

Mécanisme

Ouverture à glissière sur roulettes

Quincaillerie

9 Loquets sécuritaires

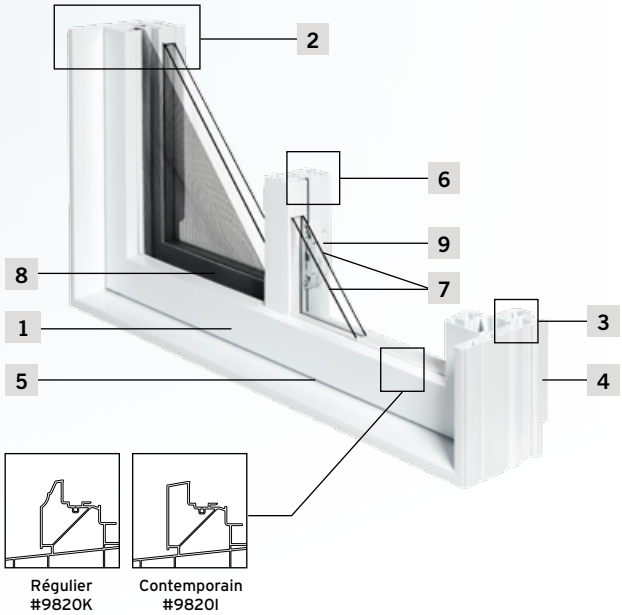

Coulissant
Double

Construites entièrement en PVC, ces fenêtres constituent un choix pratique et économique combinant l'esthétique et le charme traditionnel à une performance bien contemporaine.

Les fenêtres à coulissants doubles sont composées de deux volets mobiles pouvant être glissés horizontalement dans le cadre.

OPTIONS

Cadre
- 143 mm (5 5/8") sans excédent

Volets
- Régulier (#9840K)
- Contemporain (#9840I)

Moulures
- Moulures d'installation (extérieur)
- Moulures de finition (intérieur)

Carrelages
- Intégrés

Peut être peint la couleur de votre choix

SPÉCIFICATIONS TECHNIQUES

Cadre

Cadre 143 mm (5 5/8")

Fabrication de type modulaire

1 Fenêtre tout PVC avec coins à 45° soudés par procédé à chaud

2 Profilés à chambres d'air multiples pour une isolation thermique optimale

3 Coupe-froid positionnés sur le volet pour une étanchéité à l'air et à l'eau maximale

4 « J » 1/2" et « J » 3/4" intégrés à même le cadre

5 Système intégré de rejet d'eau

6 Système de rencontre central qui améliore les performances contre les infiltrations d'air

Volets

Contemporain (#9840I)

Volets amovibles pour faciliter le nettoyage

Verre

7 Verre scellé double à haut rendement énergétique avec espace d'air de 16 mm (5/8") (thermos triple non disponible)

Moustiquaire

8 Cadre d'aluminium blanc avec mèche de fibre de verre

Mécanisme

Ouverture à glissières sur roulettes

Quincaillerie

9 Loquets sécuritaires

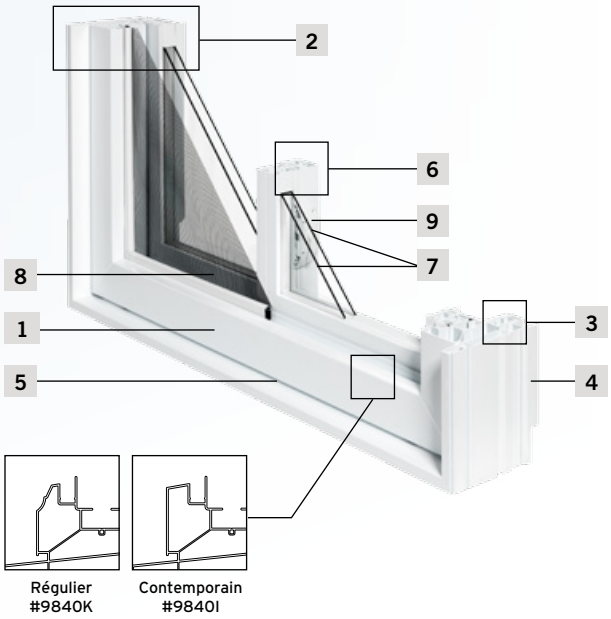

HYBRIDE

Fenêtres de PVC et d'aluminium

Grâce au mariage du PVC et de l'aluminium, ce concept à la fine pointe de la technologie offre une solidité remarquable, de multiples possibilités d'agencement, ainsi qu'une gamme de couleurs pour les finitions et le revêtement extérieur.

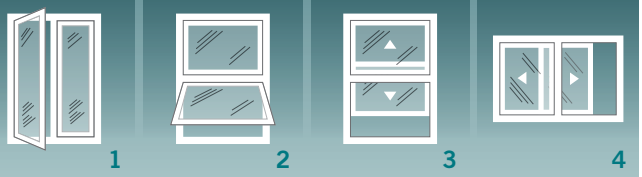

1 Battant
- Structural

2 Auvent
- Structural

3 Guillotine
- Simple
- Double

4 Coulissant
- Simple
- Double

Battant
Structural

Grâce au mariage du PVC et de l'aluminium, ce concept à la fine pointe de la technologie offre une solidité remarquable, de multiples possibilités d'agencement, ainsi qu'une gamme de couleurs pour les finitions et le revêtement extérieurs.

Les fenêtres Hybride assurent un rendement énergétique maximal grâce à la conception du cadre et du volet multi-chambre. Leur résistance au soleil leur permet de conserver leur apparence de saison en saison.

Les fenêtres à battants Hybride offrent une ventilation efficace, grâce à son mécanisme d'ouverture facilitant également le nettoyage par l'intérieur. Elles offrent aussi un excellent niveau de sécurité, grâce à un système de barrure Multi-point, efficace et simple à utiliser.

OPTIONS

Cadre
- 143 mm (5 5/8")

Volets
- Régulier (#S-17007)
- Contemporain (#9001A4B)

Verre et intercalaires
- Scellé double
- Scellé triple

Moulures
- Moulures à brique
- Moulures de finition (intérieur)
- Moulures à revêtement
- Moulures à revêtement 4"

Carrelages
- Intégrés

Barrotins
- Faux barrotins
  - 50 mm (2")
- Vrais barrotins
  - 50 mm (2")

Sélection couleurs

SPÉCIFICATIONS TECHNIQUES

Cadre

Cadre 143 mm (5 5/8")

Fabrication de type structural

1 Fenêtre en PVC et en aluminium

2 Profilés à chambres d'air multiples pour une isolation thermique optimale

3 Trois coupe-froid positionnés sur le volet pour une étanchéité à l'air et à l'eau maximale

4 « J » 1/2" et « J » 3/4" intégrés à même le cadre

5 Système intégré de rejet d'eau

6 Joint d'étanchéité coextrudé

Volet

Régulier (#S-17007)

Ouverture à 90°

Verre

7 Verre scellé double à haut rendement énergétique avec espace d'air de 16 mm (5/8")

Moustiquaire

8 Cadre d'aluminium de couleur avec mèche de fibre de verre

Quincaillerie

Mécanisme LTS en acier inoxydable avec poignée rétractable

Barrure : Multi-point

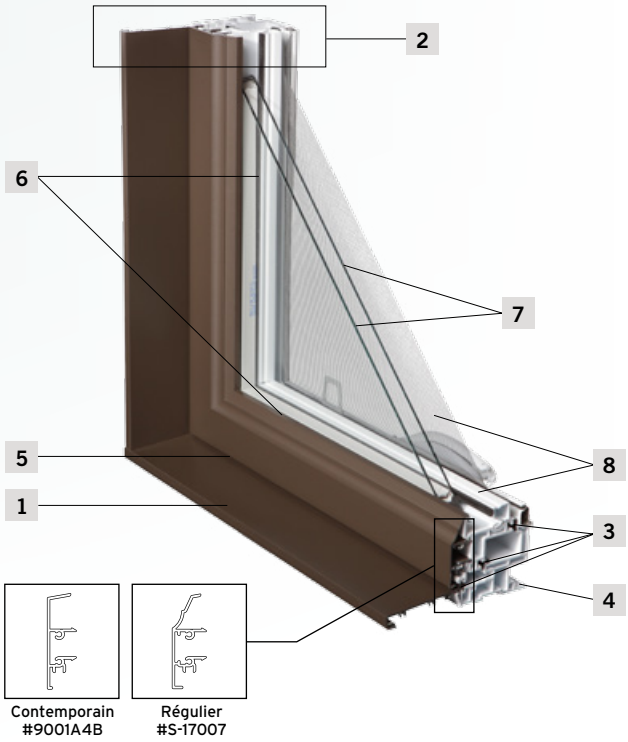

Auvent
Structural

Grâce au mariage du PVC et de l'aluminium, ce concept à la fine pointe de la technologie offre une solidité remarquable, de multiples possibilités d'agencement, ainsi qu'une gamme de couleurs pour les finitions et le revêtement extérieurs.

Les fenêtres Hybride assurent un rendement énergétique maximal grâce à la conception du cadre et du volet multi-chambre. Leur résistance au soleil leur permet de conserver leur apparence de saison en saison.

Les fenêtres à auvent Hybride offrent une ventilation efficace, grâce à un système de levier réglable permettant l'ouverture du bas vers l'extérieur. Elles offrent aussi un excellent niveau de sécurité, grâce à un système de barrure Multi-point, efficace et simple à utiliser.

OPTIONS

Cadre
- 143 mm (5 5/8")

Volets
- Régulier (#S-17007)
- Contemporain (#9001A4B)

Verre et intercalaires
- Scellé double
- Scellé triple

Moulures
- Moulures à brique
- Moulures de finition (intérieur)
- Moulures à revêtement
- Moulures à revêtement 4"

Carrelages
- Intégrés

Barrotins
- Faux barrotins
  - 50 mm (2")
- Vrais barrotins
  - 50 mm (2")

Sélection couleurs

SPÉCIFICATIONS TECHNIQUES

Cadre

Cadre 143 mm (5 5/8")

Fabrication de type structural

1 Fenêtre en PVC et en aluminium

2 Profilés à chambres d'air multiples pour une isolation thermique optimale

3 Trois coupe-froid positionnés sur le volet pour une étanchéité à l'air et à l'eau maximale

4 « J » 1/2" et « J » 3/4" intégrés à même le cadre

5 Système intégré de rejet d'eau

6 Joint d'étanchéité coextrudé

Volet

Régulier (#S-17007)

Ouverture à 90°

Verre

7 Verre scellé double à haut rendement énergétique avec espace d'air de 16 mm (5/8")

Moustiquaire

8 Cadre d'aluminium de couleur avec mèche de fibre de verre

Quincaillerie

Mécanisme LTS en acier inoxydable avec poignée rétractable

Barrure : Multi-point

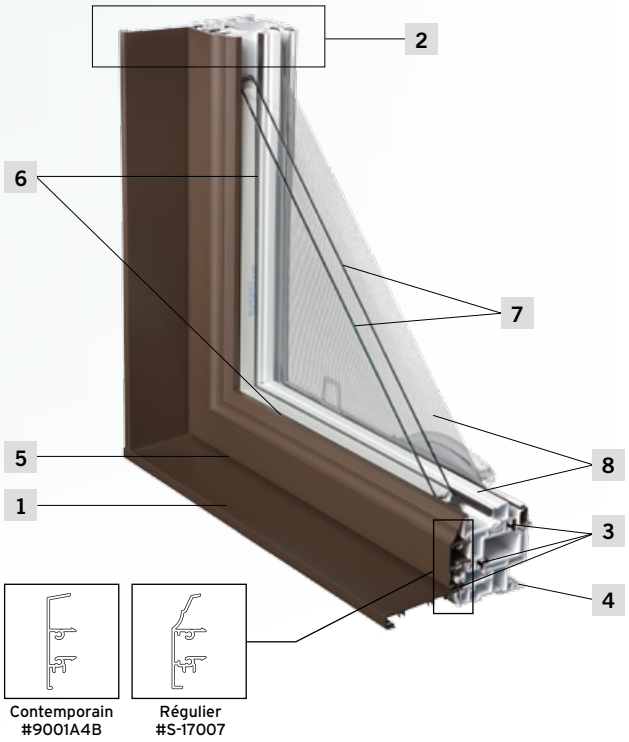

Guillotine
Simple

Grâce au mariage du PVC et de l'aluminium, ce concept à la fine pointe de la technologie offre une solidité remarquable, de multiples possibilités d'agencement, ainsi qu'une gamme de couleurs pour les finitions et le revêtement extérieurs.

Les fenêtres Hybride assurent un rendement énergétique maximal grâce à la conception du cadre et du volet multi-chambre. Leur résistance au soleil leur permet de conserver leur apparence de saison en saison.

Les fenêtres à guillotine simple sont composées d'une partie fixe et d'un volet mobile au bas pouvant être glissé verticalement dans le cadre. De plus, ce volet peut aussi basculer vers l'intérieur pour faciliter l'entretien.

OPTIONS

Cadre
- 143 mm (5 5/8")

Façades
- Régulière (#S-17007)
- Contemporaine (#9001A4B)

Moulures
- Moulures à brique
- Moulures de finition (intérieur)
- Moulures à revêtement
- Moulures à revêtement 4"

Carrelages
- Intégrés

Barrotins
- Faux barrotins - 50 mm (2")
- Vrais barrotins - 50 mm (2")

Sélection couleurs

SPÉCIFICATIONS TECHNIQUES

Cadre

Cadre 143 mm (5 5/8")

Fabrication de type modulaire

1 Fenêtre en PVC et en aluminium

2 Profilés à chambres d'air multiples pour une isolation thermique optimale

3 Trois coupe-froid positionnés sur le volet pour une étanchéité à l'air et à l'eau maximale

4 « J » 1/2" et « J » 3/4" intégrés à même le cadre

5 Système intégré de rejet d'eau

6 Système de rencontre central qui améliore les performances contre les infiltrations d'air

Façade

Contemporaine (#9001A4B)

Volet

Ouverture à bascule du volet vers l'intérieur pour faciliter le nettoyage

Verre

7 Verre scellé double à haut rendement énergétique avec espace d'air de 16 mm (5/8") (thermos triple non disponible)

Moustiquaire

8 Cadre d'aluminium de couleur avec mèche de fibre de verre

Mécanisme

Balances à cordes

Quincaillerie

9 Loquets sécuritaires à barrure automatique

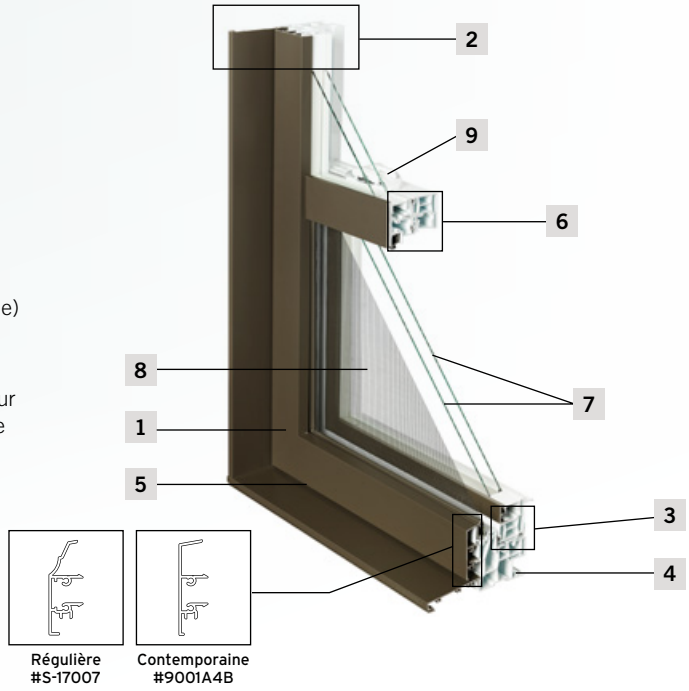

Guillotine
Double

Grâce au mariage du PVC et de l'aluminium, ce concept à la fine pointe de la technologie offre une solidité remarquable, de multiples possibilités d'agencement, ainsi qu'une gamme de couleurs pour les finitions et le revêtement extérieurs.

Les fenêtres Hybride assurent un rendement énergétique maximal grâce à la conception du cadre et du volet multi-chambre. Leur résistance au soleil leur permet de conserver leur apparence de saison en saison.

Les fenêtres à guillotine double sont composées de deux volets mobiles pouvant être glissés à volonté dans le cadre de haut en bas. De plus, ces deux volets peuvent aussi basculer vers l'intérieur pour faciliter l'entretien.

OPTIONS

Cadre
- 143 mm (5 5/8")

Façades
- Régulière (#S-17007)
- Contemporaine (#9001A4B)

Moulures
- Moulures à brique
- Moulures de finition (intérieur)
- Moulures à revêtement
- Moulures à revêtement 4"

Carrelages
- Intégrés

Barrotins
- Faux barrotins
  - 50 mm (2")
- Vrais barrotins
  - 50 mm (2")

Sélection couleurs

SPÉCIFICATIONS TECHNIQUES

Cadre

Cadre 143 mm (5 5/8")

Fabrication de type modulaire

1 Fenêtre en PVC et en aluminium

2 Profilés à chambres d'air multiples pour une isolation thermique optimale

3 Trois coupe-froid positionnés sur le volet pour une étanchéité à l'air et à l'eau maximale

4 « J » 1/2" et « J » 3/4" intégrés à même le cadre

5 Système intégré de rejet d'eau

6 Système de rencontre central qui améliore les performances contre les infiltrations d'air

Façade

Contemporaine (#9001A4B)

Volets

Ouverture à bascule des volets vers l'intérieur pour faciliter le nettoyage

Verre

7 Verre scellé double à haut rendement énergétique avec espace d'air de 16 mm (5/8") (thermos triple non disponible)

Moustiquaire

8 Cadre d'aluminium de couleur avec mèche de fibre de verre

Mécanisme

Balances à cordes

Quincaillerie

9 Loquets sécuritaires à barrure automatique

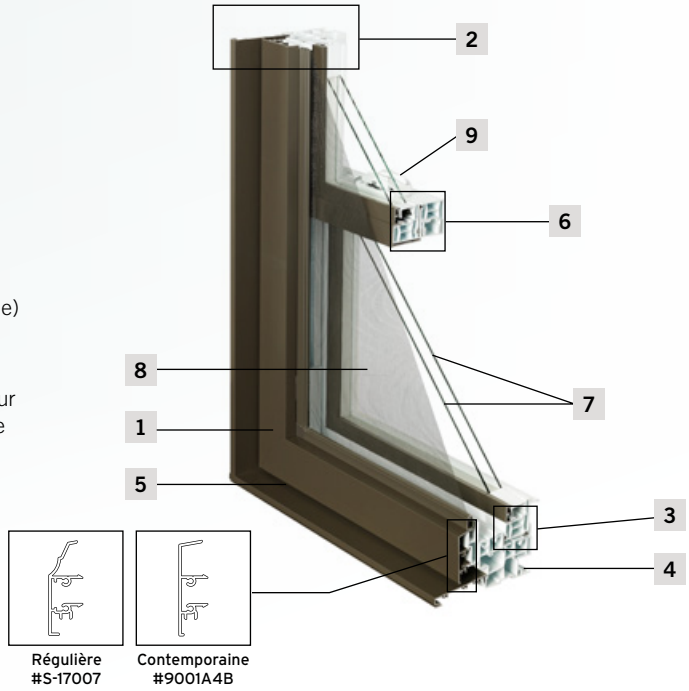

Coulissant
Simple

Grâce au mariage du PVC et de l'aluminium, ce concept à la fine pointe de la technologie offre une solidité remarquable, de multiples possibilités d'agencement, ainsi qu'une gamme de couleurs pour les finitions et le revêtement extérieurs.

Les fenêtres Hybride assurent un rendement énergétique maximal grâce à la conception du cadre et du volet multi-chambre. Leur résistance au soleil leur permet de conserver leur apparence de saison en saison.

Les fenêtres à coulissants simple sont composées d'une partie fixe et d'un volet mobile pouvant être glissé horizontalement dans le cadre.

OPTIONS

Cadre
- 143 mm (5 5/8")

Façades
- Régulière (#S-17007)
- Contemporaine (#9001A4B)

Moulures
- Moulures à brique
- Moulures de finition (intérieur)
- Moulures à revêtement
- Moulures à revêtement 4"

Carrelages
- Intégrés

Barrotins
- Faux barrotins - 50 mm (2")
- Vrais barrotins - 50 mm (2")

Sélection couleurs

SPÉCIFICATIONS TECHNIQUES

Cadre

Cadre 143 mm (5 5/8")

Fabrication de type modulaire

1 Fenêtre en PVC et en aluminium

2 Profilés à chambres d'air multiples pour une isolation thermique optimale

3 Trois coupe-froid positionnés sur le volet pour une étanchéité à l'air et à l'eau maximale

4 « J » 1/2" et « J » 3/4" intégrés à même le cadre

5 Système intégré de rejet d'eau

6 Système de rencontre central qui améliore les performances contre les infiltrations d'air

Façade

Contemporaine (#9001A4B)

Volet

Volet amovible pour faciliter le nettoyage

Verre

7 Verre scellé double à haut rendement énergétique avec espace d'air de 16 mm (5/8") (thermos triple non disponible)

Moustiquaire

8 Cadre d'aluminium de couleur avec mèche de fibre de verre

Mécanisme

Ouverture à glissière sur roulettes

Quincaillerie

9 Loquets sécuritaires à barrure automatique

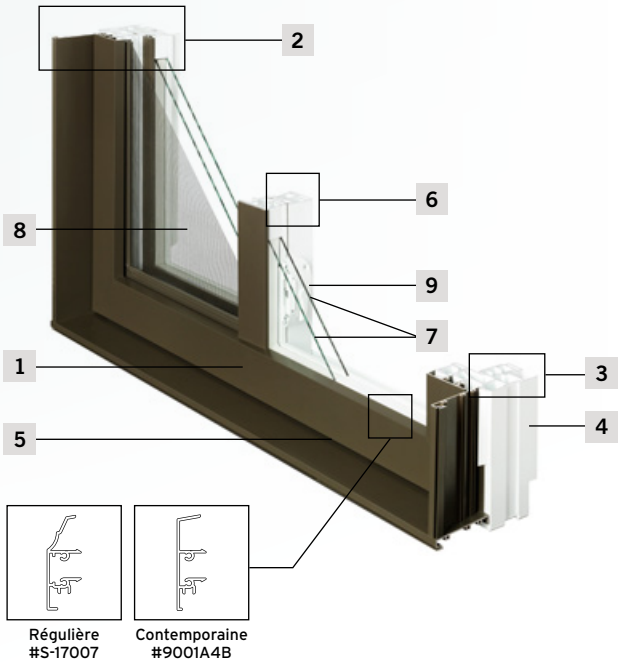

Coulissant
Double

Grâce au mariage du PVC et de l'aluminium, ce concept à la fine pointe de la technologie offre une solidité remarquable, de multiples possibilités d'agencement, ainsi qu'une gamme de couleurs pour les finitions et le revêtement extérieurs.

Les fenêtres Hybride assurent un rendement énergétique maximal grâce à la conception du cadre et du volet multi-chambre. Leur résistance au soleil leur permet de conserver leur apparence de saison en saison.

Les fenêtres à coulissants doubles sont composées de deux volets mobiles pouvant être glissés horizontalement dans le cadre.

OPTIONS

Cadre
- 143 mm (5 5/8")

Façades
- Régulière (#S-17007)
- Contemporaine (#9001A4B)

Moulures
- Moulures à brique
- Moulures de finition (intérieur)
- Moulures à revêtement
- Moulures à revêtement 4"

Carrelages
- Intégrés

Barrotins
- Faux barrotins - 50 mm (2")
- Vrais barrotins - 50 mm (2")

Sélection couleurs

SPÉCIFICATIONS TECHNIQUES

Cadre

Cadre 143 mm (5 5/8")

Fabrication de type modulaire

1 Fenêtre en PVC et en aluminium

2 Profilés à chambres d'air multiples pour une isolation thermique optimale

3 Trois coupe-froid positionnés sur le volet pour une étanchéité à l'air et à l'eau maximale

4 « J » 1/2" et « J » 3/4" intégrés à même le cadre

5 Système intégré de rejet d'eau

6 Système de rencontre central qui améliore les performances contre les infiltrations d'air

Façade

Contemporaine (#9001A4B)

Volets

Volets amovibles pour faciliter le nettoyage

Verre

7 Verre scellé double à haut rendement énergétique avec espace d'air de 16 mm (5/8") (thermos triple non disponible)

Moustiquaire

8 Cadre d'aluminium de couleur avec mèche de fibre de verre

Mécanisme

Ouverture à glissières sur roulettes

Quincaillerie

9 Loquets sécuritaires à barrure automatique

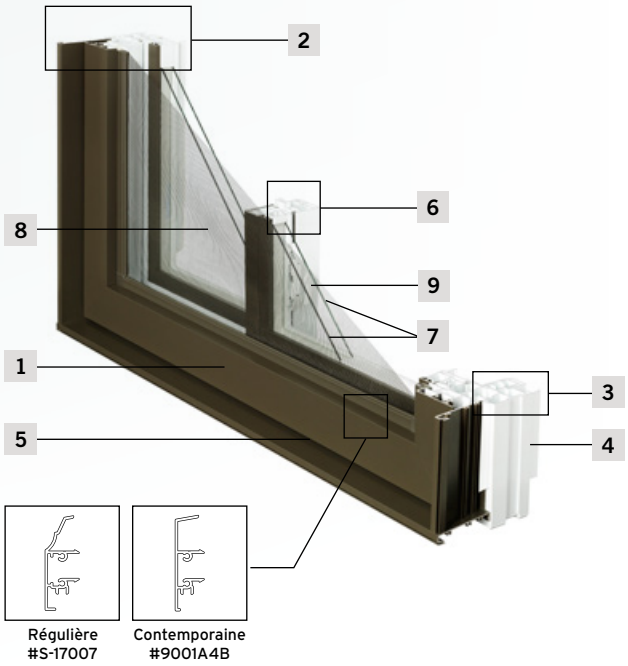

PORTES PATIO
PVC

Une série de produits performants, étanches et solides offrant une efficacité thermique qui rencontre les normes les plus élevées de l'industrie et permettent de réaliser des économies de chauffage. Ces portes sauront répondre à tous les besoins en matière de fiabilité et d'esthétique.

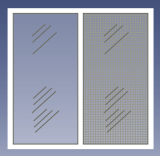
1

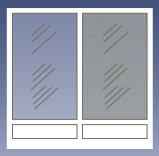
2

1 Portes Patio Régulières

- Bois et PVC | PH-S 800
- Tout PVC | PH-S 7800

2 Portes Patio Jardin

- Bois et PVC | PH-S 800
- Tout PVC | PH-S 7800

Portes Patio Régulières
Bois et PVC | PH-S 800

Fabriquées avec des volets tout PVC, les portes Patio PH-S 800 surpassent les normes les plus strictes afin de répondre à tous les besoins en matière de fiabilité et d'esthétique.

Leur fonctionnement facile, leur résistance et leur performance supérieure assurent un plus grand confort, une diminution des coûts reliés au chauffage et à la climatisation, un entretien facile et une satisfaction totale.

OPTIONS

Cadres*
- 140 mm (5 1/2")
- 184 mm (7 1/4")

Verre
- Vitrage double
- Vitrage triple scellé
- Verre à haut rendement énergétique

Moulures à brique
- Pin
- PVC

Carrelages
- Intégrés

Revêtement extérieur
- PVC

Revêtement intérieur
- PVC

Poignées
- Sélection couleurs
- Multi-point

Barrures
- Serrure à clé
- Barre de sécurité
- Barrure au seuil

Seuil
- Extension de seuil de 32 mm (1 1/4")

Peut être peint la couleur de votre choix

* Cadres spéciaux disponibles

SPÉCIFICATIONS TECHNIQUES

1 Profilés épais et solides à structure multichambre pour une meilleure efficacité thermique et une insonorisation accrue

2 Panneaux de PVC blanc

3 Système exclusif de drainage haute performance breveté intégré au seuil inférieur

4 Système coulissant exclusif breveté comportant deux roues réglables (1") pour un fonctionnement silencieux et en douceur

Coupe-froid triples sur les rails de côté et coupe-froid à trois points de contact pour les rails de rencontre procurant ainsi une isolation accrue

Cadre

5 En pin

Verre

6 Verre scellé double à haut rendement énergétique

Moustiquaire extrudé

Réglable au moyen d'un système breveté de suspension, à vis et ressorts en acier inoxydable aux quatre coins, éliminant tout déraillement et blocage

Quincaillerie

7 Poignée mortaise blanche

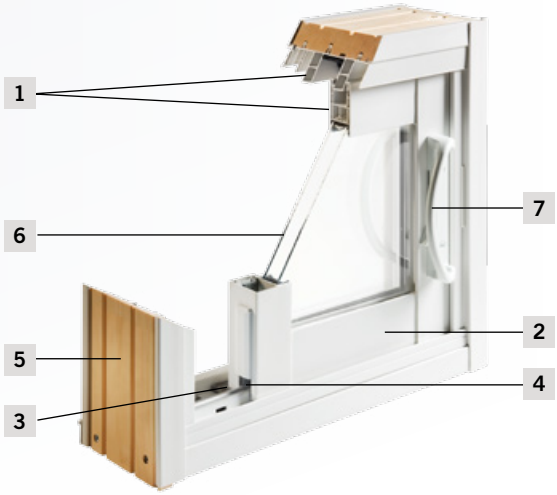

Portes Patio Régulières
Tout PVC | PH-S 7800

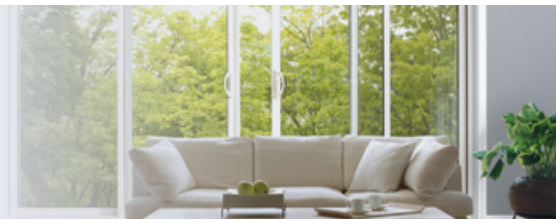

Fabriquées avec des volets tout PVC, les portes Patio PH-S 7800 surpassent les normes les plus strictes afin de répondre à tous les besoins en matière de fiabilité et d'esthétique.

Leur fonctionnement facile, leur résistance et leur performance supérieure assurent un plus grand confort, une diminution des coûts reliés au chauffage et à la climatisation, un entretien facile et une satisfaction totale.

OPTIONS

Verre
- Vitrage double
- Vitrage triple scellé
- Verre à haut rendement énergétique

Moulures à brique
- PVC

Carrelages
- Intégrés

Poignées
- Sélection couleurs
- Multi-point

Barrures
- Serrure à clé
- Barre de sécurité
- Barrure au seuil

Seuil
- Extension de seuil de 32 mm (1 1/4")

Peut être peint la couleur de votre choix

SPÉCIFICATIONS TECHNIQUES

1 Profilés épais et solides à structure multichambre pour une meilleure efficacité thermique et une insonorisation accrue

2 Panneaux de PVC blanc

3 Système exclusif de drainage haute performance breveté intégré au seuil inférieur

4 Système coulissant exclusif breveté comportant deux roues réglables (1") pour un fonctionnement silencieux et en douceur

Coupe-froid triples sur les rails de côté et coupe-froid à trois points de contact pour les rails de rencontre procurant ainsi une isolation accrue

Cadre

5 En PVC blanc 116 mm (4 9/16")

Verre

6 Verre scellé double à haut rendement énergétique

Moustiquaire extrudé

Réglable au moyen d'un système breveté de suspension, à vis et ressorts en acier inoxydable aux quatre coins, éliminant tout déraillement et blocage

Quincaillerie

7 Poignée mortaise blanche

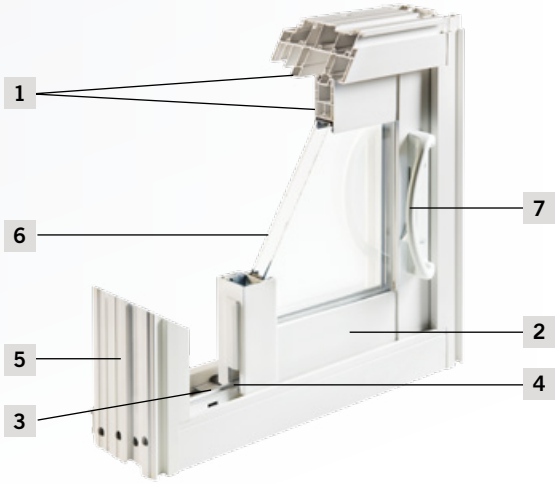

Portes Patio Jardin
Bois et PVC | PH-S 800

Fabriquées avec des volets tout PVC, les portes Patio PH-S 800 Jardin surpassent les normes les plus strictes afin de répondre à tous les besoins en matière de fiabilité et d'esthétique. Elles sont agrémentées de panneaux décoratifs isolés qui leur confèrent une allure personnalisée et en rehaussent le charme.

Leur fonctionnement facile, leur résistance et leur performance supérieure assurent un plus grand confort, une diminution des coûts reliés au chauffage et à la climatisation, un entretien facile et une satisfaction totale.

OPTIONS

Cadres*
- 140 mm (5 1/2")
- 184 mm (7 1/4")

Verre
- Vitrage double
- Vitrage triple scellé
- Verre à haut rendement énergétique

Moulures à brique
- Pin
- PVC

Carrelages
- Intégrés

Revêtement extérieur
- PVC

Revêtement intérieur
- PVC

Poignées
- Sélection couleurs
- Multi-point

Barrures
- Serrure à clé
- Barre de sécurité
- Barrure au seuil

Seuil
- Extension de seuil de 32 mm (1 1/4")

Peut être peint la couleur de votre choix

* Cadres spéciaux disponibles

SPÉCIFICATIONS TECHNIQUES

1 Profilés épais et solides à structure multichambre pour une meilleure efficacité thermique et une insonorisation accrue

2 Panneaux de PVC blanc

3 Système exclusif de drainage haute performance breveté intégré au seuil inférieur

4 Système coulissant exclusif breveté comportant deux roues réglables (1") pour un fonctionnement silencieux et en douceur

Coupe-froid triples sur les rails de côté et coupe-froid à trois points de contact pour les rails de rencontre procurant ainsi une isolation accrue

Cadre

5 En pin

Verre

6 Verre scellé double à haut rendement énergétique

Moustiquaire extrudé

Réglable au moyen d'un système breveté de suspension, à vis et ressorts en acier inoxydable aux quatre coins, éliminant tout déraillement et blocage

Quincaillerie

7 Poignée mortaise blanche

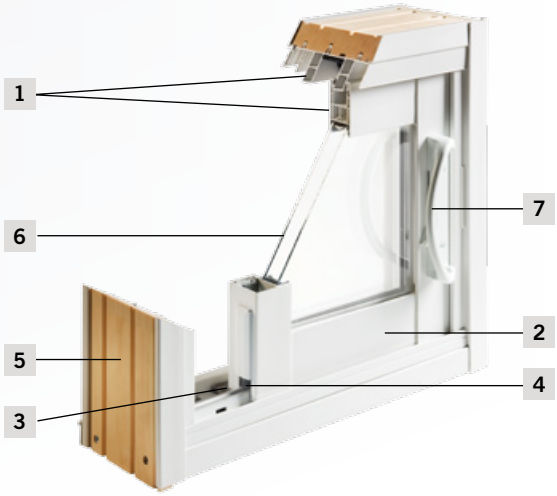

Portes Patio Jardin
Tout PVC | PH-S 7800

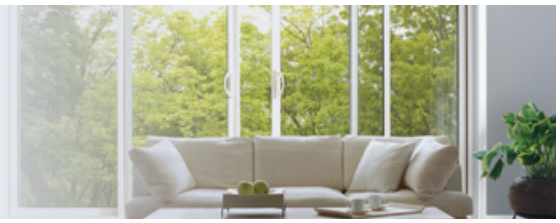

Fabriquées avec des volets tout PVC, les portes Patio PH-S 7800 surpassent les normes les plus strictes afin de répondre à tous les besoins en matière de fiabilité et d'esthétique. Elles sont agrémentées de panneaux décoratifs isolés qui leur confèrent une allure personnalisée et en rehaussent le charme.

Leur fonctionnement facile, leur résistance et leur performance supérieure assurent un plus grand confort, une diminution des coûts reliés au chauffage et à la climatisation, un entretien facile et une satisfaction totale.

OPTIONS

Verre
- Vitrage double
- Vitrage triple scellé
- Verre à haut rendement énergétique

Moulures à brique
- PVC

Carrelages
- Intégrés

Poignées
- Sélection couleurs
- Multi-point

Barrures
- Serrure à clé
- Barre de sécurité
- Barrure au seuil

Seuil
- Extension de seuil de 32 mm (1 1/4")

Peut être peint la couleur de votre choix

SPÉCIFICATIONS TECHNIQUES

1 Profilés épais et solides à structure multichambre pour une meilleure efficacité thermique et une insonorisation accrue

2 Panneaux de PVC blanc

3 Système exclusif de drainage haute performance breveté intégré au seuil inférieur

4 Système coulissant exclusif breveté comportant deux roues réglables (1") pour un fonctionnement silencieux et en douceur

Coupe-froid triples sur les rails de côté et coupe-froid à trois points de contact pour les rails de rencontre procurant ainsi une isolation accrue

Cadre

5 En PVC blanc 116 mm (4 9/16")

Verre

6 Verre scellé double à haut rendement énergétique

Moustiquaire extrudé

Réglable au moyen d'un système breveté de suspension, à vis et ressorts en acier inoxydable aux quatre coins, éliminant tout déraillement et blocage

Quincaillerie

7 Poignée mortaise blanche

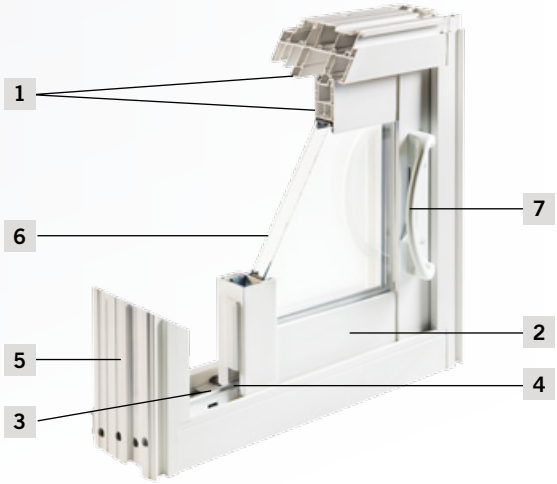

PORTES

Acier ou Fibre

En plus de se distinguer par leur solidité, leur efficacité énergétique et leur caractère pratique, les portes conviennent à tous les types de bâtiments, grâce à un grand choix de finis, de vitrages et de formes. Qu'il s'agisse de portes d'acier ou de portes en fibre de verre, notre gamme de produits peut répondre à une grande variété de goûts et de besoins, des plus classiques aux plus audacieux.

1

2

1 Portes d'acier

- Simple et Combinée
- Jumelles et Jardin

2 Portes en fibre

- Simple et Combinée
- Jumelles et Jardin

Portes d'acier
Simple et Combinée

Avec les portes extérieures en acier, tous les choix s'offrent à vous. Vous la voulez classique ou moderne ? Sobre ou audacieuse ? À vous de combiner des finis unis ou à motifs, des vitrages simples ou multiples, des formes à angles ou en courbes et des impostes. De plus, l'ajout de panneaux latéraux à la porte Simple contribuera à apporter plus de luminosité donnant ainsi du cachet à votre projet.

Les portes d'acier Simple et Combinée offrent une sécurité maximale, une isolation efficace et un fonctionnement impeccable grâce à l'utilisation de matériaux de première qualité.

OPTIONS

Cadres
- Choix d'épaisseur*
- Choix de profondeur*
- 118 mm à 235 mm (4 5/8" à 9 1/4")

Verre
- Vitrage double
- Vitrage triple scellé
- Vitrage décoratif (motifs)
- Verre énergétique

Moulures à brique
- Pin
- PVC
- Aluminium extrudé (sélection couleurs)

Revêtement extérieur
- PVC
- Aluminium (sélection couleurs)

Revêtement intérieur
- PVC

Seuils
- Choix de profondeur*
- Extension de seuil de 50 mm (2")
- 118 mm à 260 mm (4 5/8" à 10 1/4")
- Sélection couleurs

Sélection couleurs*

* Voir votre représentant

SPÉCIFICATIONS TECHNIQUES

1 Isolation par injection de mousse de polyuréthane rigide

2 Écran thermique fourni par les montants et traverses de pin séchés au four non jointé

3 Revêtement en acier de calibre 24 galvanisé par trempage à chaud

Cote de rendement énergétique de 0.14/0.01 (sans vitrage)

Couches d'acier revêtues en usine d'un apprêt de qualité supérieure

4 Coupe-froid du bas ajustable

Coupe-froid du pourtour de type compression et magnétique

5 Seuil incliné avec barrière thermique intégrée

6 Revêtement extérieur en PVC ou en aluminium

Cadre

En pin 184 mm (7 1/4")

Seuil

En aluminium extrudé anodisé clair 184 mm (7 1/4")

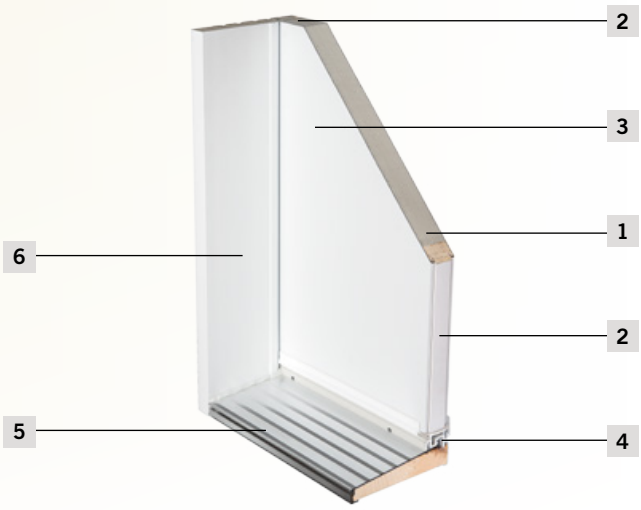

CONFIGURATIONS POSSIBLES (Voir votre représentant)

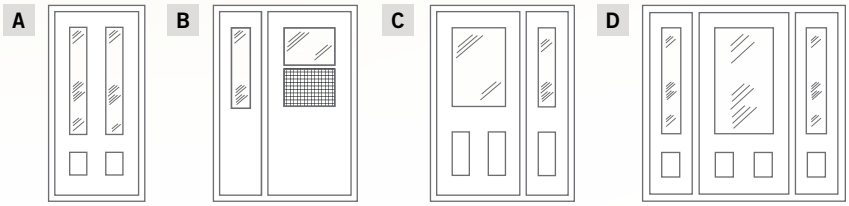

A Porte Simple

B Porte Combinée avec panneau latéral à gauche

C Porte Combinée avec panneau latéral à droite

D Porte Combinée avec panneaux latéraux à gauche et à droite

Portes d'acier
Jumelles et Jardin

Avec les portes extérieures en acier, tous les choix s'offrent à vous. Vous la voulez classique ou moderne ? Sobre ou audacieuse ? À vous de combiner des finis unis ou à motifs, des vitrages simples ou multiples, des formes à angles ou en courbes et des impostes.

Les portes Jumelles procurent un éclairage accru tandis que les portes Jardin, avec leur moustiquaire extrudé coulissant, sont le substitut idéal à la porte Patio. Grâce à l'utilisation de matériaux de première qualité, les portes d'acier Jumelles et Jardin offrent une sécurité maximale, une isolation efficace et un fonctionnement impeccable.

OPTIONS

Cadres
- Choix d'épaisseur*
- Choix de profondeur*
- 118 mm à 235 mm (4 5/8" à 9 1/4")

Verre
- Vitrage double
- Vitrage triple scellé
- Vitrage décoratif (motifs)
- Verre énergétique

Montants centraux
- Fixes
- Amovibles (astragales)

Moulures à brique
- Pin
- PVC
- Aluminium extrudé (sélection couleurs)

Revêtement extérieur
- PVC
- Aluminium (sélection couleurs)

Revêtement intérieur
- PVC

Seuils
- Choix de profondeur*
- Extension de seuil de 50 mm (2")
- 118 mm à 260 mm (4 5/8" à 10 1/4")
- Sélection couleurs

Sélection couleurs*

* Voir votre représentant

SPÉCIFICATIONS TECHNIQUES

1 Isolation par injection de mousse de polyuréthane rigide

2 Écran thermique fourni par les montants et traverses de pin séchés au four non jointé

3 Revêtement en acier de calibre 24 galvanisé par trempage à chaud

Cote de rendement énergétique de 0.14/0.01 (sans vitrage)

Couches d'acier revêtues en usine d'un apprêt de qualité supérieure

4 Coupe-froid du bas ajustable

Coupe-froid du pourtour de type compression et magnétique

5 Seuil incliné avec barrière thermique intégrée

6 Revêtement extérieur en PVC ou en aluminium

Cadre

En pin 184 mm (7 1/4")

Seuil

En aluminium extrudé anodisé clair 184 mm (7 1/4")

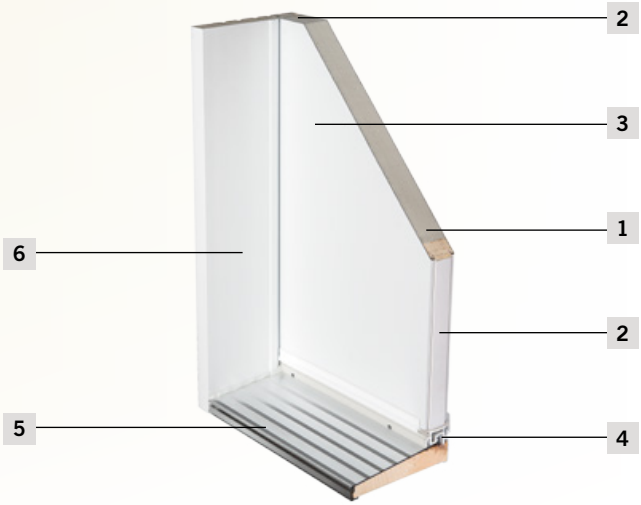

CONFIGURATIONS POSSIBLES (Voir votre représentant)

A

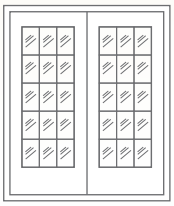

B

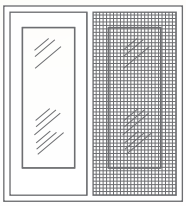

A Portes Jumelles

B Portes Jardin

Portes en fibre
Simple et Combinée

La collection de portes extérieures en fibre se distingue par son apparence de bois authentique qui confère une allure prestigieuse. Construites en fibre de verre haute définition, son fini peut s'agrémenter à une vaste sélection de vitrages décoratifs. De plus, l'ajout de panneaux latéraux à la porte Simple contribuera à apporter plus de luminosité donnant ainsi un cachet distinctif.

Les portes en fibre Simple et Combinée offrent une sécurité maximale, une isolation efficace et un fonctionnement impeccable grâce à l'utilisation de matériaux de première qualité.

OPTIONS

Cadres
- Choix d'épaisseur*
- Choix de profondeur*
- 118 mm à 235 mm (4 5/8" à 9 1/4")

Verre
- Vitrage double
- Vitrage triple scellé
- Vitrage décoratif (motifs)
- Verre énergétique

Moulures à brique
- Pin
- PVC
- Aluminium extrudé (sélection couleurs)

Revêtement extérieur
- PVC
- Aluminium (sélection couleurs)

Revêtement intérieur
- PVC

Seuils
- Choix de profondeur*
- Extension de seuil de 50 mm (2")
- 118 mm à 260 mm (4 5/8" à 10 1/4")
- Sélection couleurs

Sélection teintures*

* Voir votre représentant

SPÉCIFICATIONS TECHNIQUES

1 Isolation par injection de mousse de polyuréthane rigide

2 Écran thermique fourni par les montants et traverses de pin séchés au four non jointé

3 Revêtement en fibre de verre

Cote de rendement énergétique de 0.15/0.01 (sans vitrage)

4 Coupe-froid du bas ajustable

Coupe-froid du pourtour de type compression et magnétique

5 Seuil incliné avec barrière thermique intégrée

6 Revêtement extérieur en PVC ou en aluminium

Cadre

En pin 184 mm (7 1/4")

Seuil

En aluminium extrudé anodisé clair 184 mm (7 1/4")

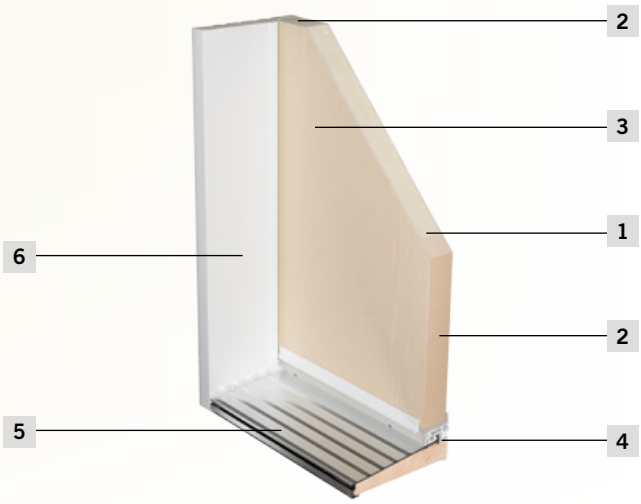

CONFIGURATIONS POSSIBLES (Voir votre représentant)

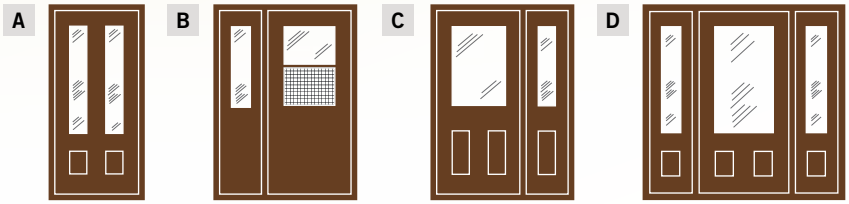

A Porte Simple

B Porte Combinée avec panneau latéral à gauche

C Porte Combinée avec panneau latéral à droite

D Porte Combinée avec panneaux latéraux à gauche et à droite

Portes en fibre
Jumelles et Jardin

La collection de portes extérieures en fibre se distingue par son apparence de bois authentique qui confère une allure prestigieuse. Construites en fibre de verre haute définition, son fini peut s'agrémenter à une vaste sélection de vitrages décoratifs.

Les portes Jumelles procurent un éclairage accru tandis que les portes Jardin, avec leur moustiquaire extrudé coulissant, sont le substitut idéal à la porte Patio. Grâce à l'utilisation de matériaux de première qualité, les portes en fibre Jumelles et Jardin offrent une sécurité maximale, une isolation efficace et un fonctionnement impeccable.

OPTIONS

Cadres
- Choix d'épaisseur*
- Choix de profondeur*
- 118 mm à 235 mm (4 5/8" à 9 1/4")

Verre
- Vitrage double
- Vitrage triple scellé
- Vitrage décoratif (motifs)
- Verre énergétique

Montants centraux
- Fixes
- Amovibles (astragales)

Moulures à brique
- Pin
- PVC
- Aluminium extrudé (sélection couleurs)

Revêtement extérieur
- PVC
- Aluminium (sélection couleurs)

Revêtement intérieur
- PVC

Seuils
- Choix de profondeur*
- Extension de seuil de 50 mm (2")
- 118 mm à 260 mm (4 5/8" à 10 1/4")
- Sélection couleurs

Sélection teintures*

* Voir votre représentant

SPÉCIFICATIONS TECHNIQUES

1 Isolation par injection de mousse de polyuréthane rigide

2 Écran thermique fourni par les montants et traverses de pin séchés au four non jointé

3 Revêtement en fibre de verre

Cote de rendement énergétique de 0.15/0.01 (sans vitrage)

4 Coupe-froid du bas ajustable

Coupe-froid du pourtour de type compression et magnétique

5 Seuil incliné avec barrière thermique intégrée

6 Revêtement extérieur en PVC ou en aluminium

Cadre

En pin 184 mm (7 1/4")

Seuil

En aluminium extrudé anodisé clair 184 mm (7 1/4")

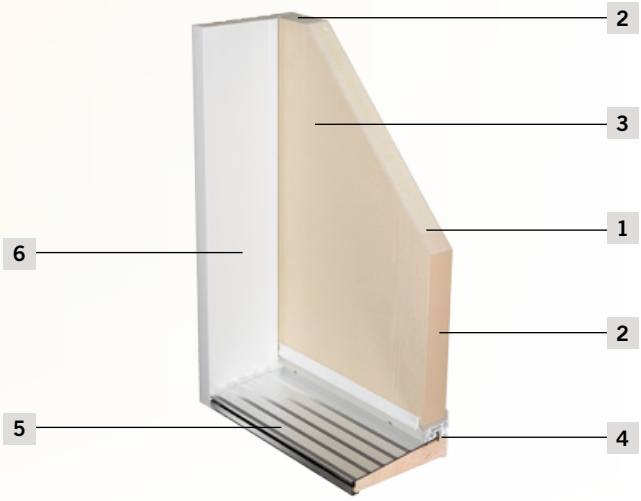

CONFIGURATIONS POSSIBLES (Voir votre représentant)

A

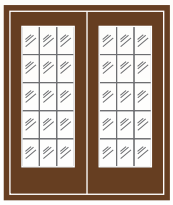

B

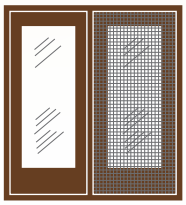

A Portes Jumelles

B Portes Jardin

1134

ANNEXES

Portes et fenêtres

Le choix des portes et des fenêtres a une influence de premier plan, tant sur l'allure d'une résidence existante que sur celle d'une nouvelle construction. C'est aussi un choix qui affectera le niveau de confort et l'efficacité énergétique de votre domicile.

C'est pourquoi il est important de vous informer quant aux caractéristiques et aux options propres à chacun de nos modèles et de prendre connaissance des conseils de notre personnel hautement qualifié et toujours à votre disposition.

- Détails | Fenêtres
- Détails | Portes
- Moulures de finition
- Éléments architecturaux
- Performances techniques
- Entretien des produits
- Services clients
- Garanties

Détails | Fenêtres
Quincaillerie

Esthétique et fonctionnelle, Élite utilise une quincaillerie d'ouverture et de fermeture de fabrication robuste pour une durabilité maximale avec un choix de couleur s'harmonisant à votre fenêtre. Le système de verrouillage Multi-point procure un meilleur appui sur les coupe-froid et augmente l'étanchéité de la fenêtre.

Fenêtres Tradition

Poignée mécanisme *ENCORE* bronze

Poignée guillotine

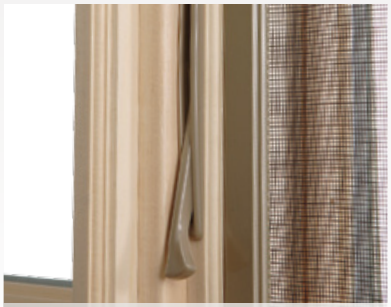

Barrure Multi-point

Barrure double action guillotine

Fenêtres Horizon et Hybride

Mécanisme LTS en acier inoxydable avec poignée rétractable

Barrure Multi-point

Barrure guillotine et coulissante

Détails | Portes
Poignées, verre, seuils et finition

Esthétiques et étanches, les portes d'acier et de fibre, Simple et Combinée, Jumelles et Jardin, avec ou sans panneaux latéraux, sauront donner du style à votre projet. Une vaste gamme de motifs de verre décoratifs vous permettra de personnaliser l'entrée de votre demeure. Les portes Patio résistantes construitent avec des matériaux de première qualité offriront un bon rendement énergétique et un grand confort.

Poignée de moustiquaire
Porte Jardin

Poignée
Porte Patio

Cadre
Porte d'acier Jardin

Seuil
Porte d'acier Jardin

Seuil
Porte Patio Jardin

Verre
Vaste gamme de motifs

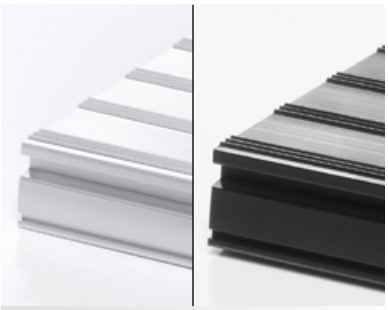

Seuil anodisé clair ou noir

Sélection couleurs
Portes en acier

Sélection teintures
Portes en fibre

Moulures **de finition**

Fenêtres Tradition

S-2544

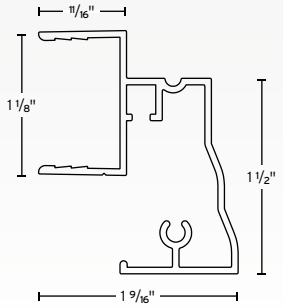

9923

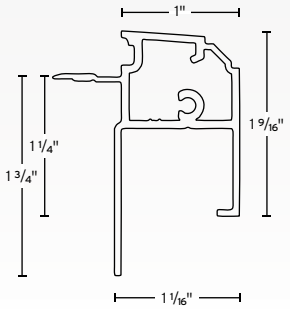

9933

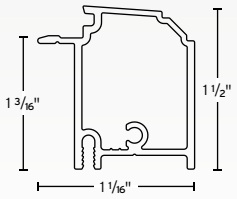

Fenêtres Hybride

9923

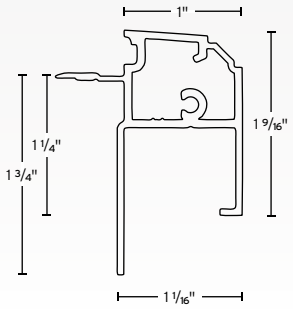

9933

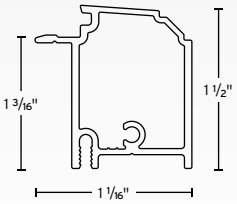

Fenêtres Tradition et Hybride

V-17227

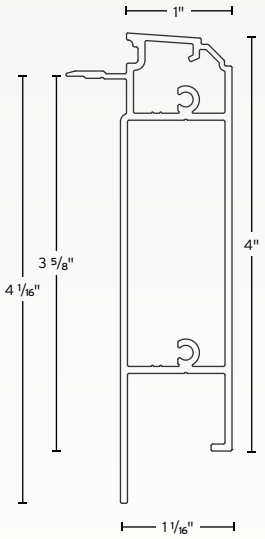

Fenêtres Horizon

9868

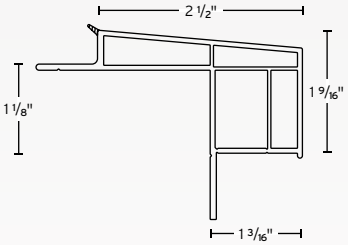

9868-M

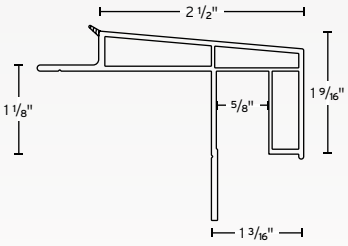

9068

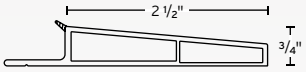

9665

9671

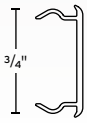

9672

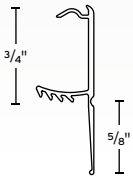

9673

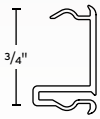

Portes et fenêtres Horizon

9668-G

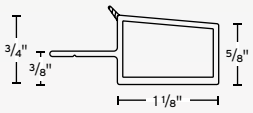

9768

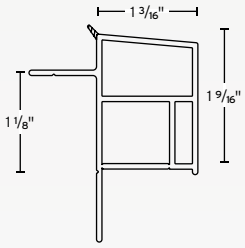

9768-M

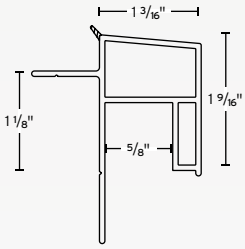

9691

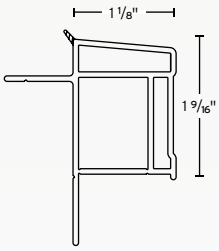

9691-M

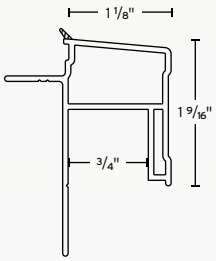

9690

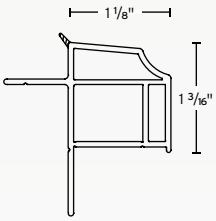

9690-M

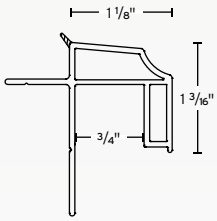

9568

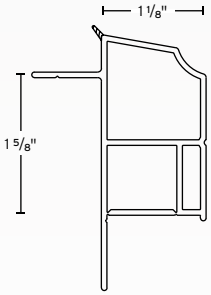

9568-M

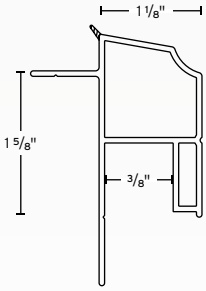

9468

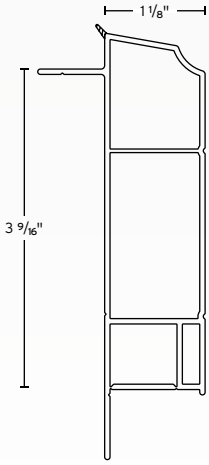

9468-M

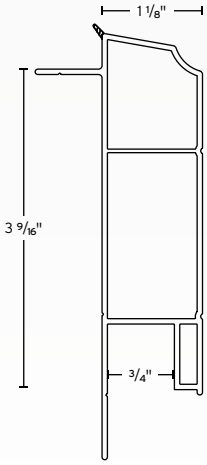

Éléments **architecturaux**

Disponibles dans une grande variété de formes, les fenêtres architecturales sont un excellent moyen d'ajouter une touche personnelle à sa résidence. Dotées de verre scellé, elles peuvent compléter un agencement de fenêtres ou être installées seules, pour rehausser l'éclairage et l'allure d'une pièce.

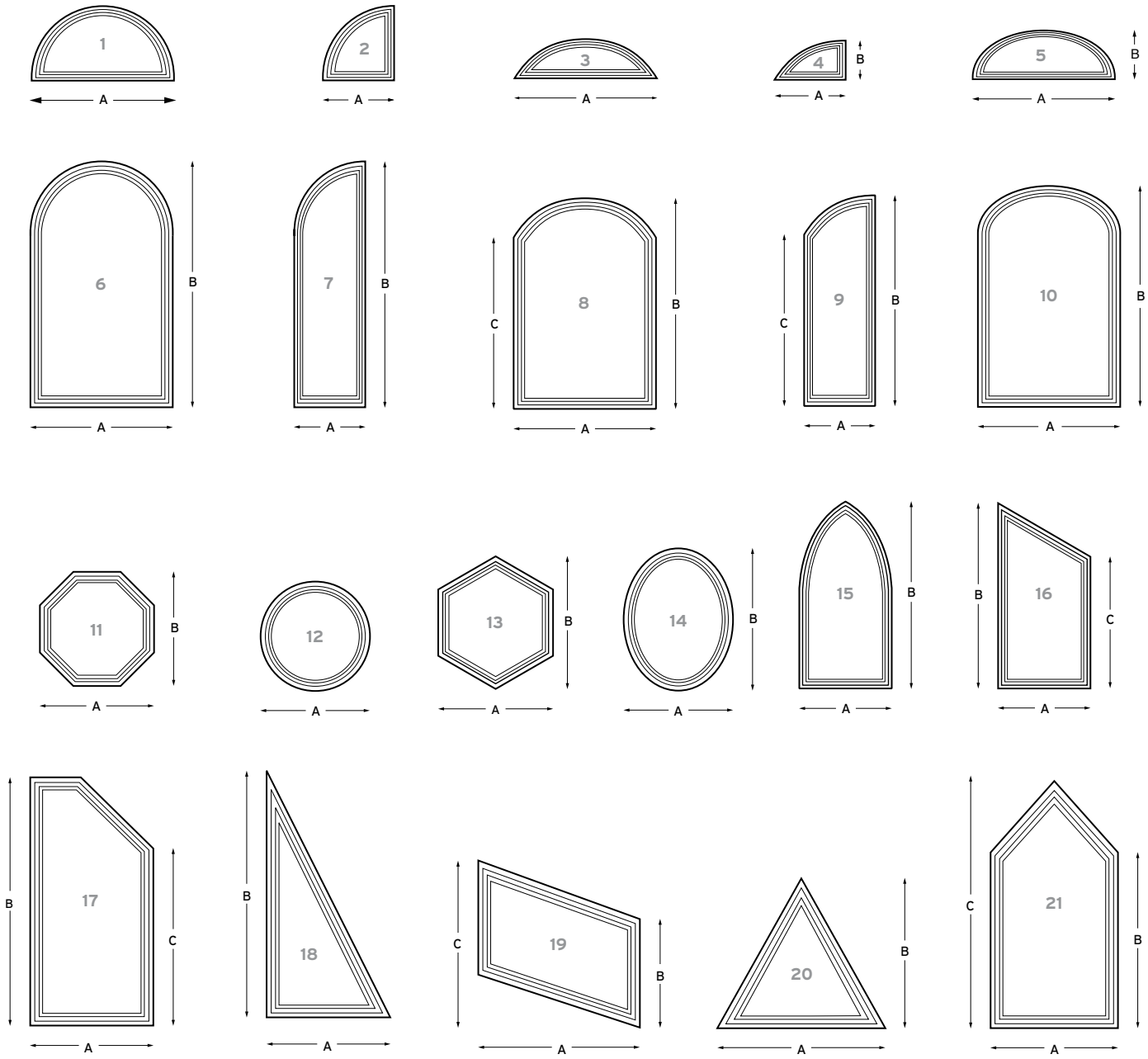

Performances techniques
Fenêtres Tradition

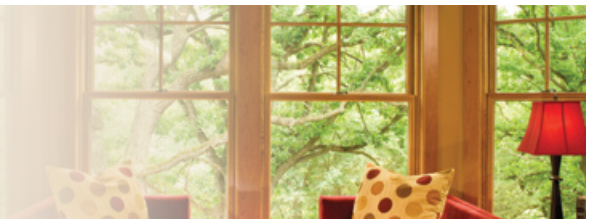

Tests de performance

Pour effectuer un choix éclairé, vous trouverez ci-dessous le détail des performances de nos différents produits de la gamme Traditon, en termes d'étanchéité, de résistance aux intempéries et de sécurité.

TYPE DE FENÊTRE	Étanchéité à l'air	Étanchéité à l'eau	Résistance aux surcharges dues au vent	Résistance à l'entrée par effraction	Zones climatiques Energy Star	Cote de rendement énergétique (RE)	Facteur U		Facteur SHGC
							W/m2•K	Btu/h•pi²•°F	
TRADITION									
Battant	**A-3**	**B-7**	**C-5**	**F-2**	**A B C**	**30***	**0,29**	**(1,6)**	**0,46**
Auvent	**A-3**	**B-7**	**C-5**	**F-2**	**A B C**	**30***	**0,29**	**(1,6)**	**0,46**
Guillotine simple	**A-3**	**B-4**	**C-4**	**F-2**	**A B C**	**30***	**0,31**	**(1,7)**	**0,50**
Guillotine double	**A-3**	**B-4**	**C-3**	**F-2**	**A B C**	**30***	**0,31**	**(1,7)**	**0,50**

Résultats d'essais obtenus en conformité avec la norme CAN/CSA-A440-M90.

Données fournies à titre indicatif seulement – Veuillez valider pour vos produits spécifiques avec un de nos représentants.

*** Vitrage double (Low-E + argon) standard**

Performances techniques
Fenêtres Horizon

Tests de performance

Pour effectuer un choix éclairé, vous trouverez ci-dessous le détail des performances de nos différents produits de la gamme Horizon, en termes d'étanchéité, de résistance aux intempéries et de sécurité.

TYPE DE FENÊTRE	Étanchéité à l'air	Étanchéité à l'eau	Résistance aux surcharges dues au vent	Résistance à l'entrée par effraction	Zones climatiques Energy Star	Cote de rendement énergétique (RE)	Facteur U		Facteur SHGC
							W/m2•K	Btu/h•pi²•°F	
HORIZON									
Battant	**A-3**	**B-7**	**C-5**	**F-2**	**A B C**	**31***	**0,28**	**(1,6)**	**0,45**
Auvent	**A-3**	**B-7**	**C-5**	**F-2**	**A B C**	**31***	**0,28**	**(1,6)**	**0,45**
Guillotine simple	**A-3**	**B-3**	**C-4**	**F-2**	**A B C**	**32***	**0,30**	**(1,7)**	**0,52**
Guillotine double	**A-3**	**B-3**	**C-4**	**F-2**	**A B C**	**31***	**0,30**	**(1,7)**	**0,51**
Coulissante simple	**A-2**	**B-3**	**C-3**	**F-2**	**A B C**	**31***	**0,30**	**(1,7)**	**0,52**
Coulissante double	**A-2**	**B-2**	**C-4**	**F-2**	**A B C**	**30***	**0,30**	**(1,7)**	**0,51**

Résultats d'essais obtenus en conformité avec la norme CAN/CSA-A440-M90.

Données fournies à titre indicatif seulement – Veuillez valider pour vos produits spécifiques avec un de nos représentants.

*** Vitrage double (Low-E + argon) standard**

Performances techniques
Fenêtres Hybride

Tests de performance

Pour effectuer un choix éclairé, vous trouverez ci-dessous le détail des performances de nos différents produits de la gamme Hybride, en termes d'étanchéité, de résistance aux intempéries et de sécurité.

TYPE DE FENÊTRE	Étanchéité à l'air	Étanchéité à l'eau	Résistance aux surcharges dues au vent	Résistance à l'entrée par effraction	Zones climatiques Energy Star	Cote de rendement énergétique (RE)	Facteur U		Facteur SHGC
							W/m2•K	Btu/h•pi²•°F	
HYBRIDE									
Battant	**A-3**	**B-7**	**C-5**	**F-2**	**A B C**	**31***	**0,31**	**(1,6)**	**0,45**
Auvent	**A-3**	**B-7**	**C-5**	**F-2**	**A B C**	**31***	**0,31**	**(1,6)**	**0,45**
Guillotine simple	**A-3**	**B-3**	**C-4**	**F-2**	**A B C**	**32***	**0,30**	**(1,6)**	**0,52**
Guillotine double	**A-3**	**B-3**	**C-4**	**F-2**	**A B C**	**31***	**0,30**	**(1,6)**	**0,51**
Coulissante simple	**A-2**	**B-3**	**C-3**	**F-2**	**A B C**	**31***	**0,30**	**(1,6)**	**0,52**
Coulissante double	**A-3**	**B-2**	**C-4**	**F-2**	**A B C**	**30***	**0,30**	**(1,6)**	**0,51**

Résultats d'essais obtenus en conformité avec la norme CAN/CSA-A440-M90.

Données fournies à titre indicatif seulement – Veuillez valider pour vos produits spécifiques avec un de nos représentants.

*** Vitrage double (Low-E + argon) standard**

Performances techniques
Portes Patio

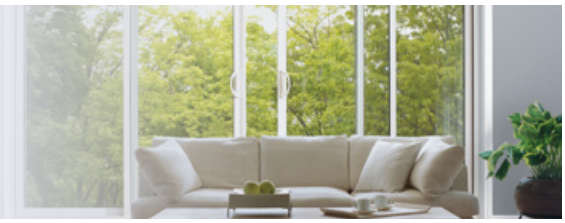

Tests de performance

Pour effectuer un choix éclairé, vous trouverez ci-dessous le détail des performances de nos différents produits dans la gamme des Portes Patio, en termes d'étanchéité, de résistance aux intempéries et de sécurité.

TYPE DE PORTE	Étanchéité à l'air	Étanchéité à l'eau	Résistance aux surcharges dues au vent	Résistance à l'entrée par effraction	Zones climatiques Energy Star	Cote de rendement énergétique (RE)	Facteur U		Facteur SHGC
							W/m2•K	Btu/h•pi²•°F	
PORTES PATIO									
PH S-800 Régulières	**A-3**	**B-4**	**C-3**	**F-2**	**A B C**	**27***	**1,77**	**0,31**	**0,55**
PH S-7800 Régulières	**A-3**	**B-4**	**C-3**	**F-2**	**A B C**	**27***	**1,76**	**0,31**	**0,55**
PH S-800 Jardin	**A-3**	**B-4**	**C-3**	**F-2**	**A B C**	**28***	**1,33**	**0,23**	**0,43**
PHS-7800 Jardin	**A-3**	**B-4**	**C-3**	**F-2**	**A B C**	**28***	**1,32**	**0,23**	**0,43**

Résultats d'essais obtenus en conformité avec la norme CAN/CSA-A440-M90.

Données fournies à titre indicatif seulement – Veuillez valider pour vos produits spécifiques avec un de nos représentants.

*** Vitrage double (Low-E + argon) standard**

Performances techniques
Portes

Tests de performance

Pour effectuer un choix éclairé, vous trouverez ci-dessous le détail des performances de nos différents produits dans la gamme des Portes, en termes d'étanchéité, de résistance aux intempéries et de sécurité.

TYPE DE PORTE	Zones climatiques Energy Star	Cote de rendement énergétique (RE)	Facteur U		Facteur SHGC
			W/m2•K	Btu/h•pi²•°F	
PORTES D'ACIER					
Sans vitrage	A B C D	21*	0,12	0,7	0
Vitrage 1/4*	A B C D	20*	0,20	1,1	0,08
Vitrage 1/2*	A B C	21*	0,26	1,5	0,19
Vitrage 3/4*	A B	23*	0,31	1,7	0,26
Vitrage complet	A	22*	0,36	2,0	0,34
PORTES EN FIBRE					
Sans vitrage	A B C D	21*	0,14	0,8	0
Vitrage 1/4*	A B C D	20*	0,22	1,2	0,10
Vitrage 1/2*	A B C	21*	0,28	1,6	0,19
Vitrage 3/4*	A B	23*	0,32	1,8	0,26
Vitrage complet	A	22*	0,38	2,1	0,34

Résultats d'essais obtenus en conformité avec la norme CAN/CSA-A440-M90.

Données fournies à titre indicatif seulement – Veuillez valider pour vos produits spécifiques avec un de nos représentants.

*** Vitrage double (Low-E + argon) standard**

Performances techniques
Zones climatiques Energy Star

Il importe de s'assurer que le produit que vous choisissez répond aux exigences Energy Star de votre zone climatique. Le Canada est divisé en quatre zones. Ainsi, une fenêtre homologuée Energy Star répondant aux exigences de la Zone A (la région où le climat est plus doux), ne répondra peut-être pas aux exigences de la Zone D (la région où le climat est plus froid).

- Zone D
- Zone C
- Zone B
- Zone A

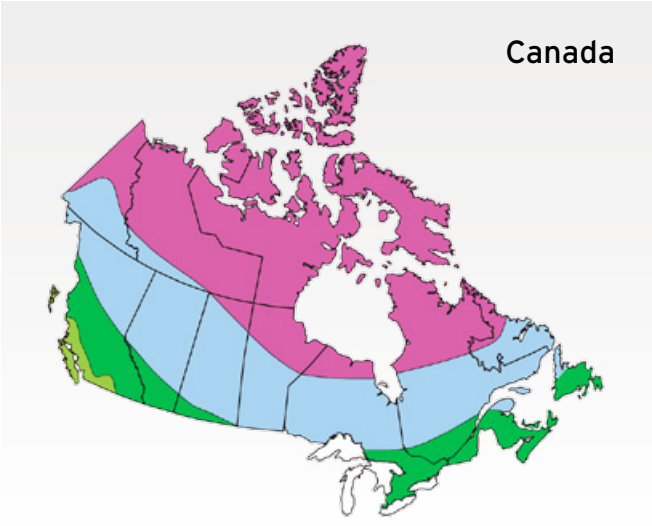

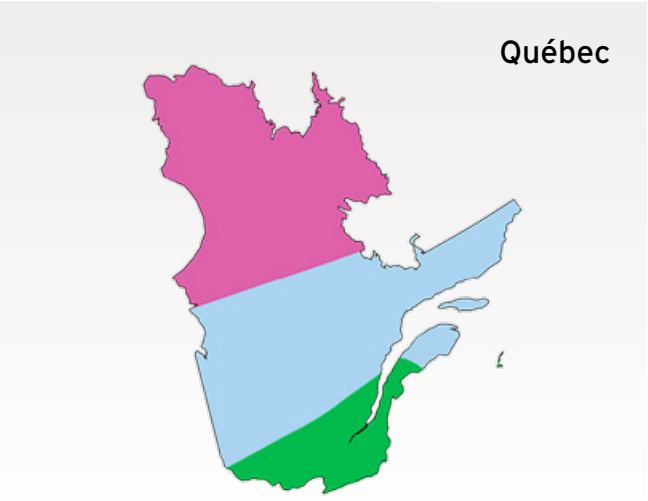

Entretien **des produits**

Quelques conseils

- Chaque printemps, effectuez une inspection visuelle de vos fenêtres.
- Lavez les profilés de PVC avec un savon doux sans abrasif afin de prévenir la décoloration ou la perte du lustre.
- Vérifiez les joints de scellant de la fenêtre ainsi que les joints du cadre avec le revêtement de la résidence.

Pour profiter le plus longtemps possible de vos produits Élite, il est important d'en assurer un entretien approprié et régulier.

TEMPÉRATURE EXTÉRIEURE	TAUX SUGGÉRÉ D'HUMIDITÉ À L'INTÉRIEUR
-30	15 %
-30 à -25	20 %
-25 à -18	25 %
-18 à -12	30 %
-12 à -5	35 %
-5 à +5	40 %

(Source : SCHL : Société Canadienne d'Hypothèque et de Logement)

Les petits trucs

Il est important de savoir qu'il existe plusieurs façons de contrôler la ventilation et l'humidité d'une maison, en voici quelques exemples :

- L'hiver, retirez la moustiquaire intérieure de votre fenêtre. L'air circulera plus librement sur le vitrage, prévenant la condensation spécialement dans les coins inférieurs. Si vos fenêtres sont munies de tentures ou de rideaux, ouvrez-les régulièrement.
- L'air chaud de la sécheuse devrait être évacué vers l'extérieur.
- Pendant la préparation des repas, la hotte de la cuisinière peut aider au contrôle de l'humidité. La déperdition de la chaleur qui en résulte est négligeable.
- Lors d'un bain ou d'une douche, faites fonctionner le ventilateur de la salle d'eau. Faute de ventilateur, ouvrez la porte de la salle de bain pour accroître la circulation d'air.

Services **clients**

Service des ventes

Le service des ventes comprend une équipe de représentants sur la route, et une équipe de vendeurs internes courtois et disponibles aux heures habituelles de bureau. Notre personnel sera heureux de vous conseiller et de répondre à vos questions.

Service de livraison

Les Fenêtres Élite inc. possèdent leur propre service de livraison, ce qui garantit une manutention attentive des produits par un personnel compétent. Nous avons établi un circuit de livraison hebdomadaire en collaboration avec notre clientèle, de façon à assurer la réception des produits la même journée, chaque semaine. Au besoin, le service de livraison peut aussi répondre à des demandes spécifiques ou à des urgences.

Service après-vente

Chez Élite, la qualité des produits est notre première priorité. Pour que vous puissiez pleinement en profiter, notre service après-vente est prêt à répondre à vos questions et à faire face à tout problème qui pourrait éventuellement se poser. Notre souci, c'est votre satisfaction. C'est pourquoi notre service après-vente compte sur un personnel hautement qualifié, capable de vous apporter tout le soutien technique nécessaire.

Garanties

La présente garantie s'applique à tous les produits fabriqués le 1 janvier 2011 ou après, et est destinée à être utilisée au Canada. Toute garantie antérieure continuera de s'appliquer aux produits fabriqués par Élite avant cette date. Pour obtenir plus d'information, veuillez composer 1 800 463-1955.

Garantie À VIE

Cette garantie couvre

Nous garantissons que, si un produit Élite présente un défaut de matériau ou de fabrication pendant les périodes suivant la date d'achat indiquées ci-dessous, nous réparerons ou remplacerons le produit ou le composant défectueux, à notre choix. La main-d'œuvre (lorsque nous le jugeons nécessaire), pour réparer ou remplacer tout composant, est couverte par la garantie totale de **deux (2)** ans à compter de la date de livraison.

Garantie à Vie sur le verre scellé régulier et garantie à vie sur le verre scellé à haut rendement énergétique, dans des conditions normales d'installation et d'usage, contre la formation d'un film ou d'un dépôt de poussière sur les surfaces internes. Advenant un tel cas, Élite s'engage à fournir un verre scellé neuf en échange. La garantie Élite ne s'applique pas au bris de verre. Des frais de transport et / ou d'installation peuvent s'appliquer.

Garantie de 10 ans sur thermos de remplacement.

Garantie de 20 ans sur les pièces de quincaillerie et sur les extrusions de PVC, excluant les frais de main-d'œuvre et de transport occasionnés par leur remplacement.

Garantie de 5 ans sur le cadre de bois d'une fenêtre ou de porte contre tout défaut de manufacture. Ceci n'inclut pas un cadre de bois laissé sans protection.

Garantie de 5 ans sur les panneaux de porte Articplus et **Garantie de 20 ans** sur les panneaux de porte Celcolor.

La garantie relative à nos produits est offerte au propriétaire d'origine de la résidence unifamiliale où les produits ont été installés, tant que celui-ci demeure le propriétaire et l'occupant de sa résidence.

Transférabilité

La garantie applicable à une résidence unifamiliale habitée par son propriétaire est transférable selon la modalité suivante : si vous vendez votre résidence ou si votre résidence est habitée par une autre personne que le propriétaire d'origine, la garantie est alors en vigueur durant **dix (10)** ans à compter de la date de livraison originale.

Finis extérieurs peints

Nous garantissons que nos peintures extérieures appliquées en usine seront exempts d'effritement, de cloquage et d'écaillage durant **dix (10)** ans. Nos peintures extérieures ne présenteront pas de changement de couleur excessif pendant **dix (10)** ans. Note : la garantie ne couvre pas la décoloration, le lustre, les dommages de surface ou les modifications causées par l'utilisation de solvants naturels ou chimiques ou par tout facteur environnemental pouvant causer une telle détérioration.

Cette garantie ne couvre pas

Élite n'est pas responsable :

- De l'usure et de bris normaux de la quincaillerie dû à de mauvaises manipulations.
- Des dommages attribuables à des produits chimiques (solvants et abrasifs)
- D'un mauvais rendement attribuable à une utilisation inadéquate ou négligente ; des dommages causés par l'absence d'entretien, par une altération ou une modification apportée à la fenêtre.
- De tout bris de verre
- De l'installation incorrecte et non conforme, des problèmes de fonctionnement et des problèmes liés à des infiltrations, à des fuites d'air ou d'eau provenant d'une mauvaise installation ou de lacunes relatives à la conception ou à la construction du bâtiment.
- Des dommages causés à la moustiquaire par suite d'une usure normale, d'un usage abusif ou inapproprié, ou engendré par la présence d'animaux.
- De la condensation ou des dommages attribuables à la condensation. Note : à moins d'être attribuables à un bris/défaut du verre isolant, la plupart des problèmes de condensation sont liés au taux d'humidité excessif du bâtiment. Communiquez avec un spécialiste en chauffage, pour obtenir de l'aide.

Notre engagement en cas de problème

Dès que nous serons informés du problème, nous vous ferons parvenir une confirmation de travail, et ce, dans les deux jours ouvrables suivant votre notification. S'il s'avère que le produit en question présente un défaut non couvert par la garantie de main-d'œuvre, il se peut que nous exigions des frais d'inspection pour toute visite sur place qui se révèle nécessaire ou qui est demandée par vous.

Parce que les matériaux et les techniques de fabrication peuvent changer, il se peut que les pièces de remplacement ne soient pas identiques esthétiquement à l'original.

Les produits et pièces de remplacement sont garantis jusqu'à la fin de la garantie initiale du produit d'origine ou pendant **90** jours, selon la plus longue de ces périodes.

MATIÈRES et Style

264, rue Demers
Saint-Gilles (Québec) G0S 2P0

Téléphone : 418 888-4342
Sans frais : 1 800 463-1955

Télécopieur : 418 888-3721
Sans frais : 1 800 463-3420

Courriel : info@fenetreselite.com
Site web : fenetreselite.com

GRAPHISSIMO.CA | JUILLET 2015

elite
PORTES ET FENÊTRES

ENERGY STAR